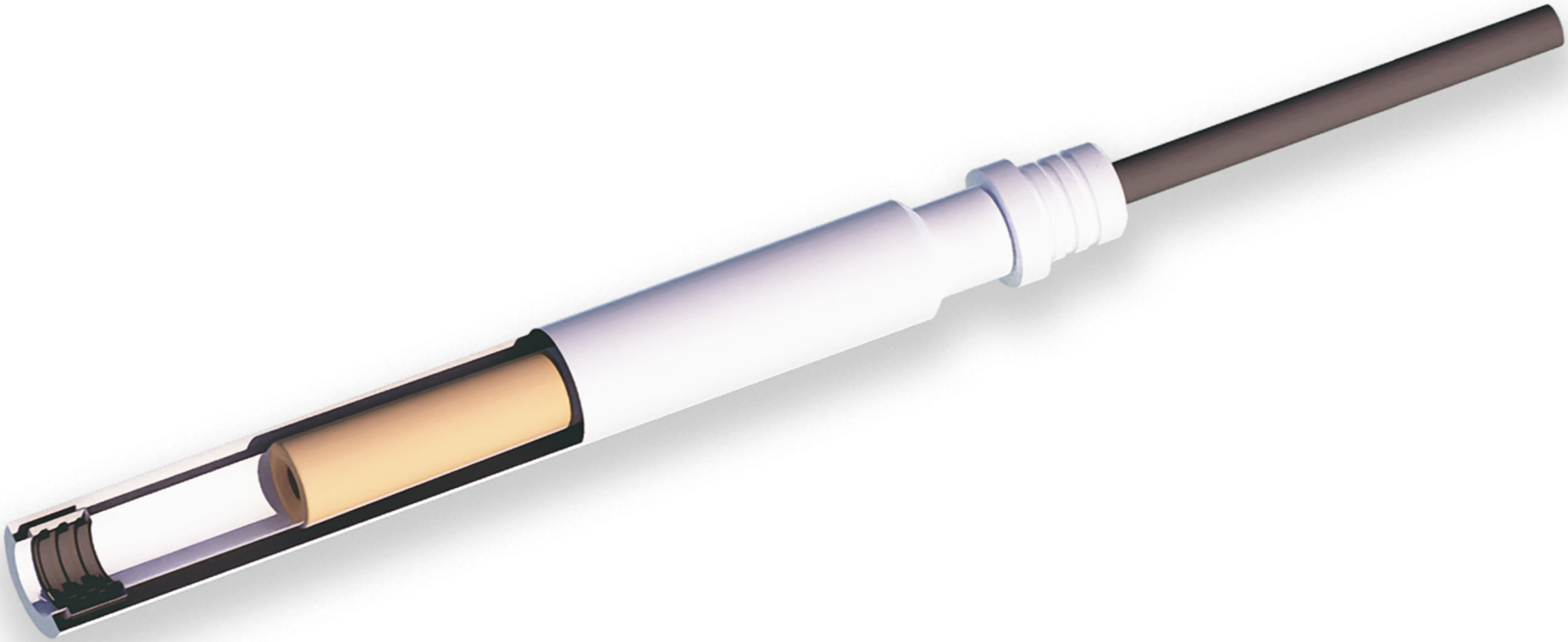

ENSERV

PTFE-Zündleitungen für MWM/DEUTZ-Gasmotoren

Inhaltsverzeichnis

Seite

Das neue ENSERV-Artikelnummernsystem **3**

Übersicht über die verschiedenen Zündspulen-Anschlusstypen **4**

ENSERV PTFE-Zündleitungen für DEUTZ/MWM-Motoren **5**

T1D10A... - PTFE-Zündleitungen DEUTZ/MWM G 234 **5**

T1D30C... - PTFE-Zündleitungen für DEUTZ/MWM TBG 616 (Standardlänge) **13**

T1D31C... - PTFE-Zündleitungen für DEUTZ/MWM TBG 616 (mit verlängertem Hals) **28**

T1D40C... - PTFE-Zündleitungen für Zündkerzen mit M18 x1,5 mm Gewinde **42**

T1D70G... - PTFE-Zündleitungen für DEUTZ/MWM TCG 2032 Vorkammer-Zündkerzen 22 VGZ-E5 2032 **57**

Technische Spezifikation der ENSERV-Zündleitungen **65**

Das neue ENSERV-Artikelnummernsystem

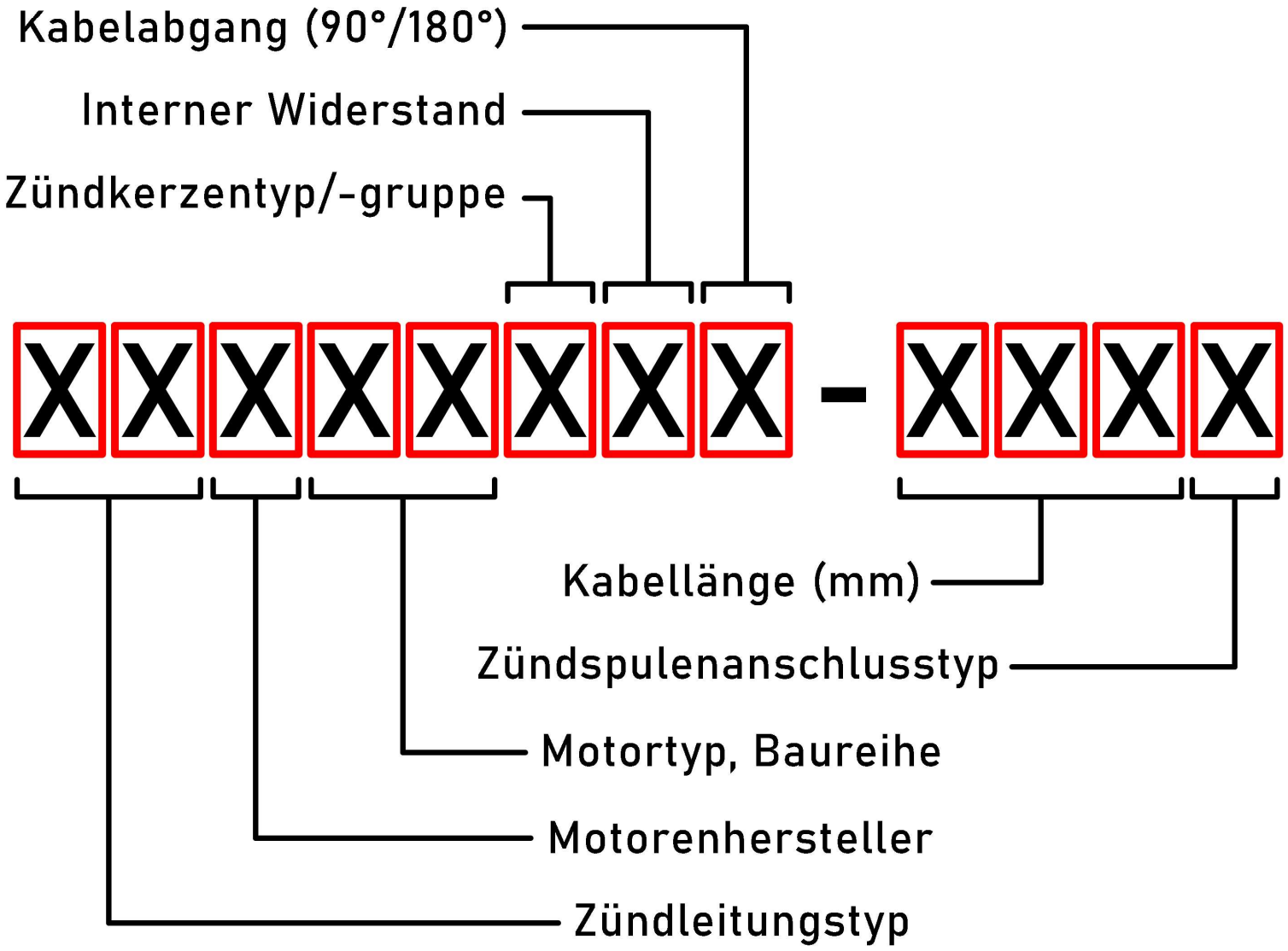

Zündspulenanschlussarten

Die in den Kreisen angegebenen Nummern verweisen auf die jeweilige Endziffer in der Artikelnummer der Zündleitung. Endet die Artikelnummer z.B. auf einer **3**, so wird die Zündleitung mit einem gewinkelten 1 kOhm-Stecker gefertigt (Beispiel: T1M20BRI-350**3**), endet die Artikelnummer auf einer **6**, so erhält sie einen geraden SAE-Stecker (Beispiel: T1D10ARL-400**6**).

0

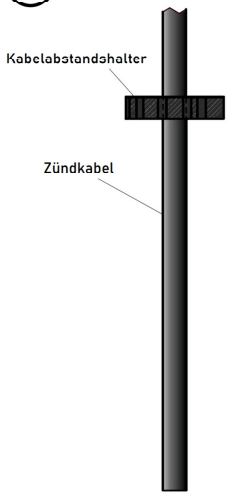

offenes Kabelende

1

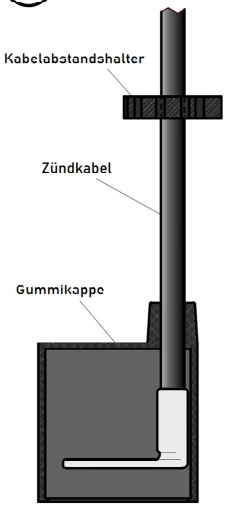

Rohrkabelschuh 90°

2

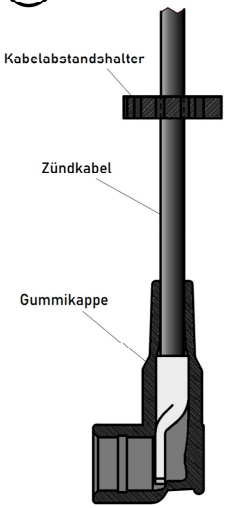

Rohrkabelschuh 180°

3

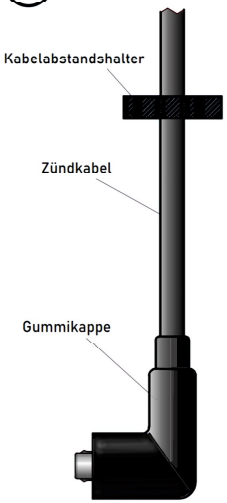

1 kOhm-Stecker 90°

4

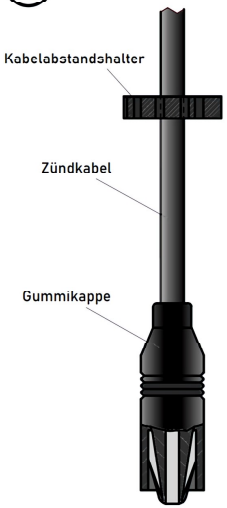

1 kOhm-Stecker 180°

5

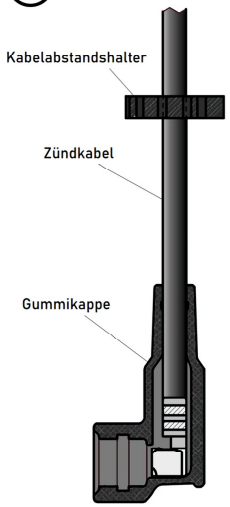

SAE-Stecker 90°

6

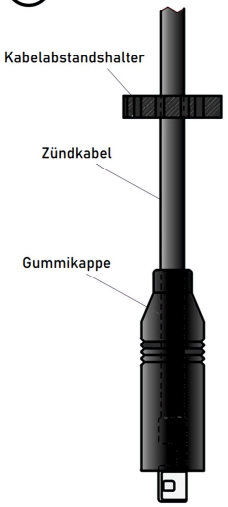

SAE-Anschluss 180°

7

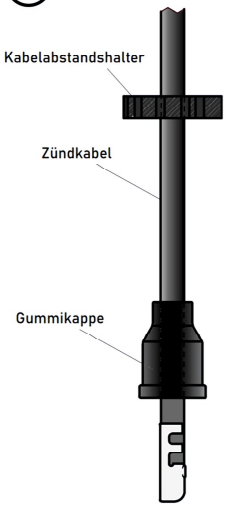

AT-P22

8

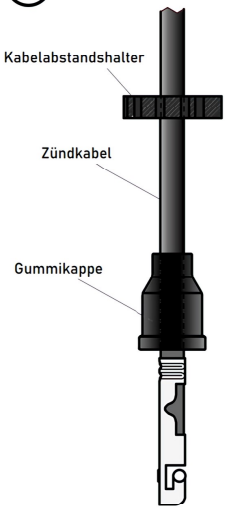

DT257B

9

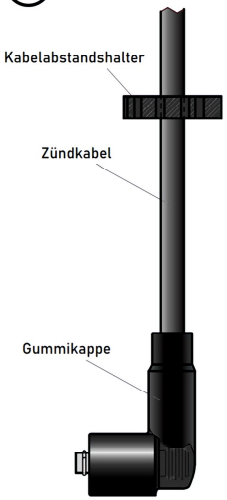

Verteiler-Stecker 90°

DEUTZ/MWM G 234

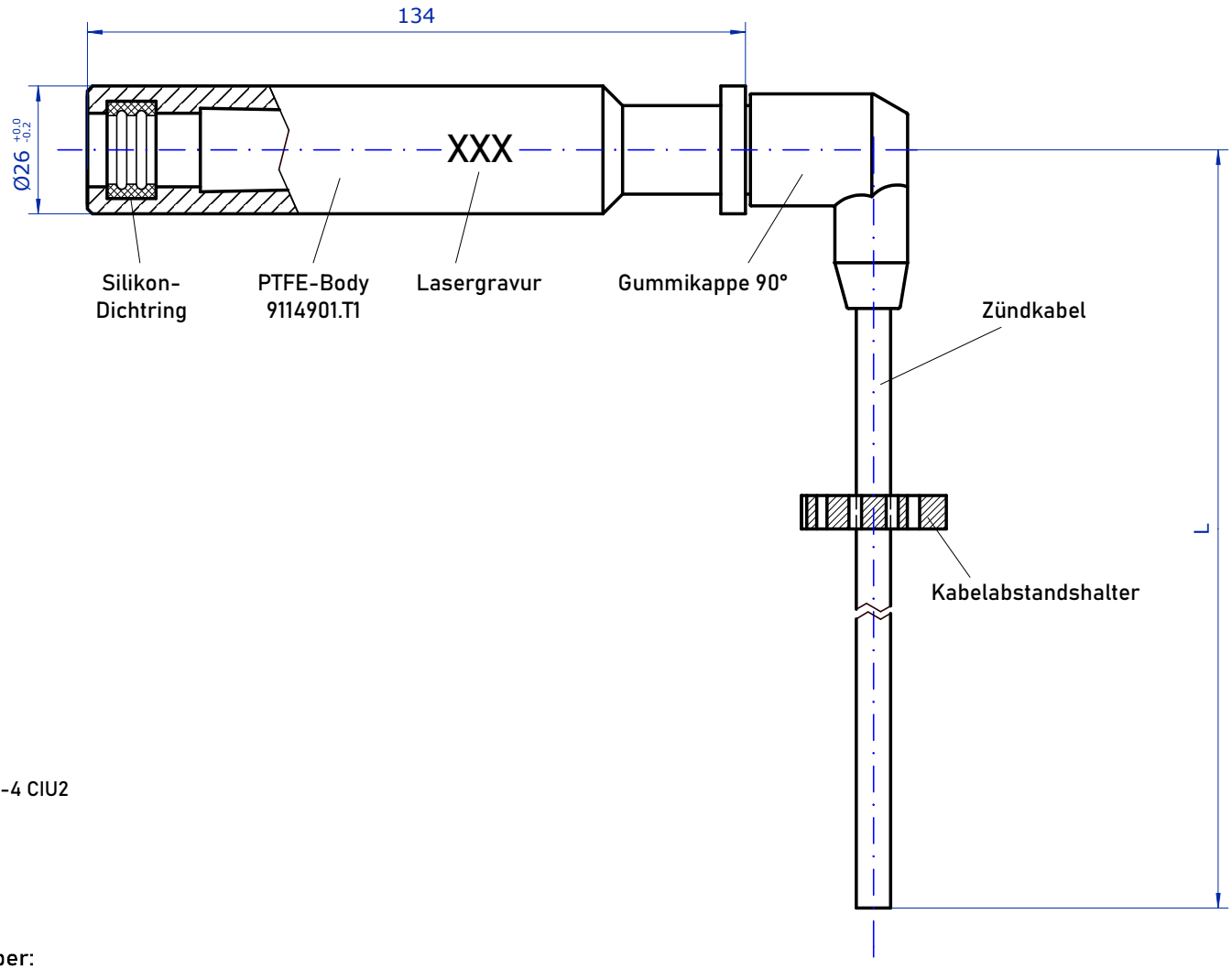

Legende

T1 - PTFE-Zündleitung, Standard
D - DEUTZ/MWM-Motoren
10 - Baureihe G 234
A - Zündkerzentypen: RN79G, 14 R-4 CIU2
R - Innerer Widerstand 5 kOhm
L - Kabelabgang 90°
xxx - Kabellänge in mm
0 - offenes Kabelende

Zündkerzenstecker / Grundkörper:

zul. Umgebungstemperatur: max. 250°C
Material: Teflon/PTFE

Zündkabel:

zul. Umgebungstemperatur: max. 250°C
Material: Silikon

L = Kabellänge (mm)

Verfügbare Standardlängen (L):
200 | 250 | 300 | 350 | 400 | 450 | 500 | 550 | 600 | 650 | 700 | 750 | 800 | 850 | 900 | 950

ENSERV				Zul. Abweichung	Oberfläche	Maßstab	Gewicht
						Werkstoff, Halbzeug Rohteil-Nr. Modell- oder Gesenk-Nr.	
					Datum	Name	Benennung
				Bearb.	21.05.2024	H. Schmidt	PTFE-Zündleitung
				Gepr.			
				Norm			
				DEUTZ / MWM G 234		Zeichnungsnummer T1D10ARL-xxx0	Blatt 1/1 Bl.
Zust.	Änderung	Datum	Name	Urspr.		Ers. f.:	Ers. d.:

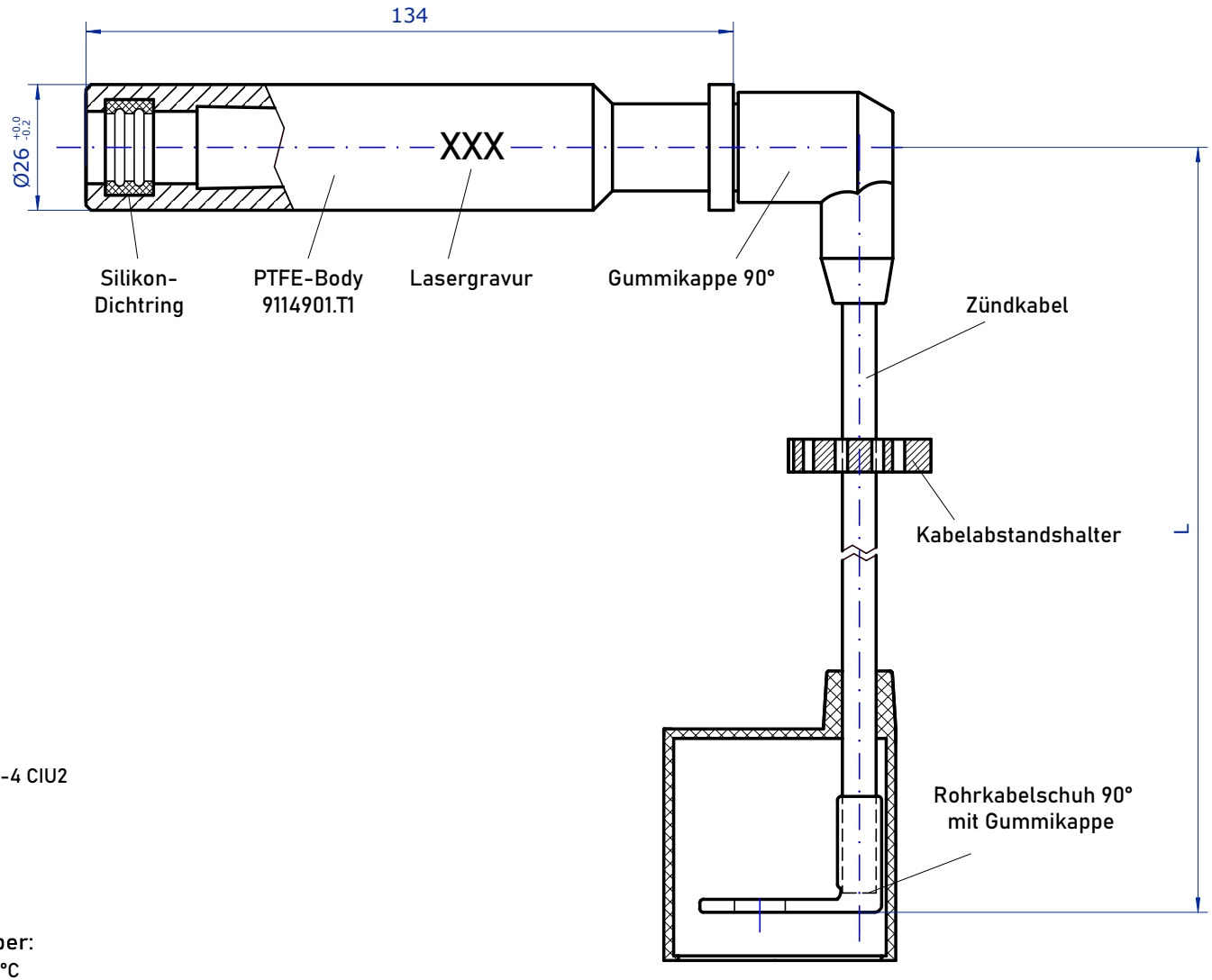

Legende

T1 - PTFE-Zündleitung, Standard
D - DEUTZ/MWM-Motoren
10 - Baureihe G 234
A - Zündkerzentypen: RN79G, 14 R-4 CIU2
R - Innerer Widerstand 5 kOhm
L - Kabelabgang 90°
xxx - Kabellänge in mm
1 - Rohrkabelschuh 90°

Zündkerzenstecker / Grundkörper:

zul. Umgebungstemperatur: max. 250°C
Material: Teflon/PTFE

Zündkabel:

zul. Umgebungstemperatur: max. 250°C
Material: Silikon

L = Kabellänge (mm)

Verfügbare Standardlängen (L):
200 | 250 | 300 | 350 | 400 | 450 | 500 | 550 | 600 | 650 | 700 | 750 | 800 | 850 | 900 | 950

ENSERV				Zul. Abweichung	Oberfläche	Maßstab	Gewicht
						Werkstoff, Halbzeug Rohteil-Nr. Modell- oder Gesenk-Nr.	
					Datum	Name	Benennung
				Bearb.	21.05.2024	H. Schmidt	PTFE-Zündleitung
				Gepr.			
				Norm			
				DEUTZ / MWM G 234		Zeichnungsnummer T1D10ARL-xxx1	Blatt 1/1 Bl.
Zust.	Änderung	Datum	Name	Urspr.		Ers. f.:	Ers. d.:

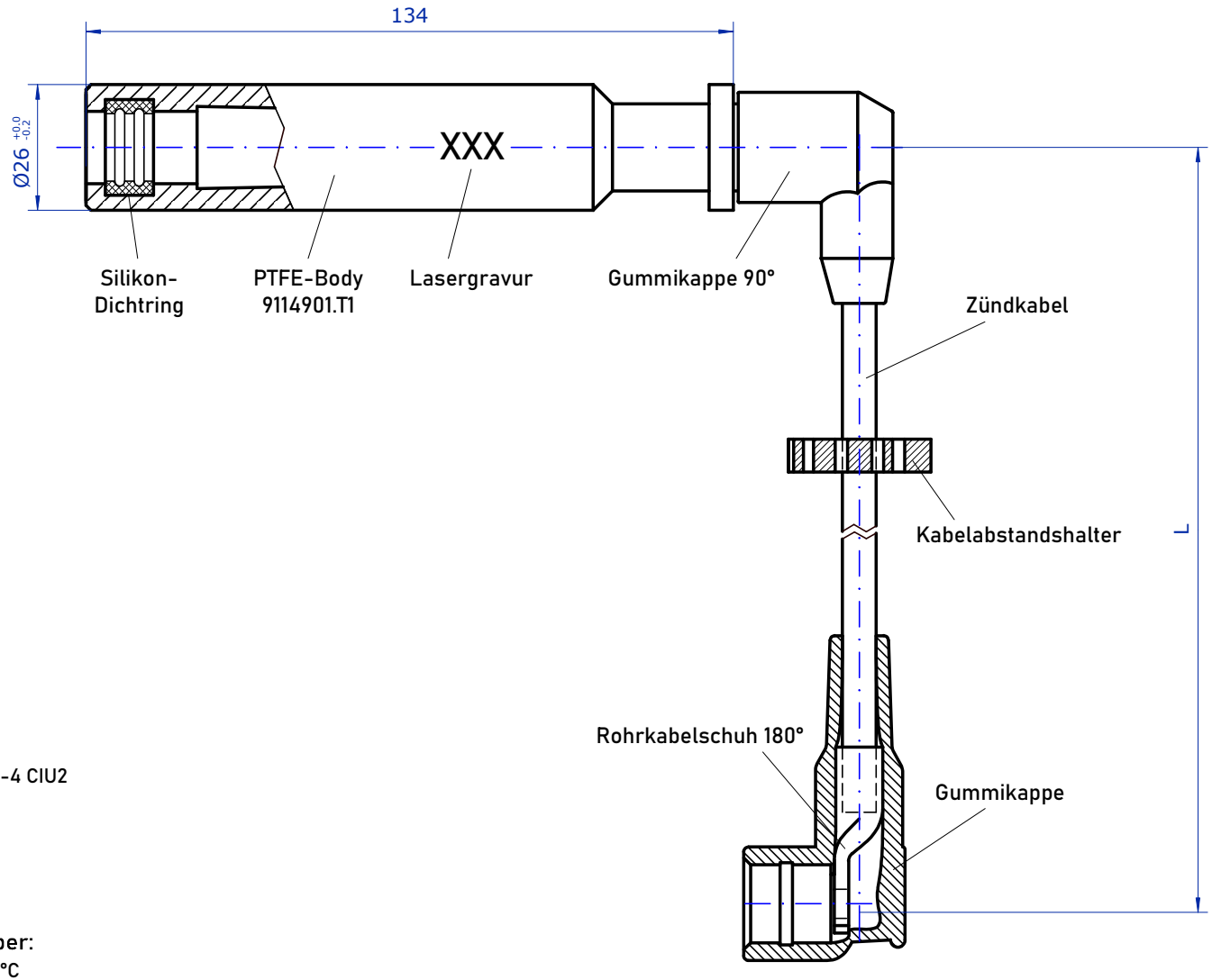

Legende

T1 - PTFE-Zündleitung, Standard
D - DEUTZ/MWM-Motoren
10 - Baureihe G 234
A - Zündkerzentypen: RN79G, 14 R-4 CIU2
R - Innerer Widerstand 5 kOhm
L - Kabelabgang 90°
xxx - Kabellänge in mm
2 - Rohrkabelschuh 180°

Zündkerzenstecker / Grundkörper:

zul. Umgebungstemperatur: max. 250°C
Material: Teflon/PTFE

Zündkabel:

zul. Umgebungstemperatur: max. 250°C
Material: Silikon

L = Kabellänge (mm)

Verfügbare Standardlängen (L):
200 | 250 | 300 | 350 | 400 | 450 | 500 | 550 | 600 | 650 | 700 | 750 | 800 | 850 | 900 | 950

ENSERV				Zul. Abweichung	Oberfläche	Maßstab	Gewicht
						Werkstoff, Halbzeug Rohteil-Nr. Modell- oder Gesenk-Nr.	
					Datum	Name	Benennung
				Bearb.	21.05.2024	H. Schmidt	PTFE-Zündleitung
				Gepr.			
				Norm			
				DEUTZ / MWM G 234		Zeichnungsnummer T1D10ARL-xxx2	Blatt 1/1 Bl.
Zust.	Änderung	Datum	Name	Urspr.		Ers. f.:	Ers. d.:

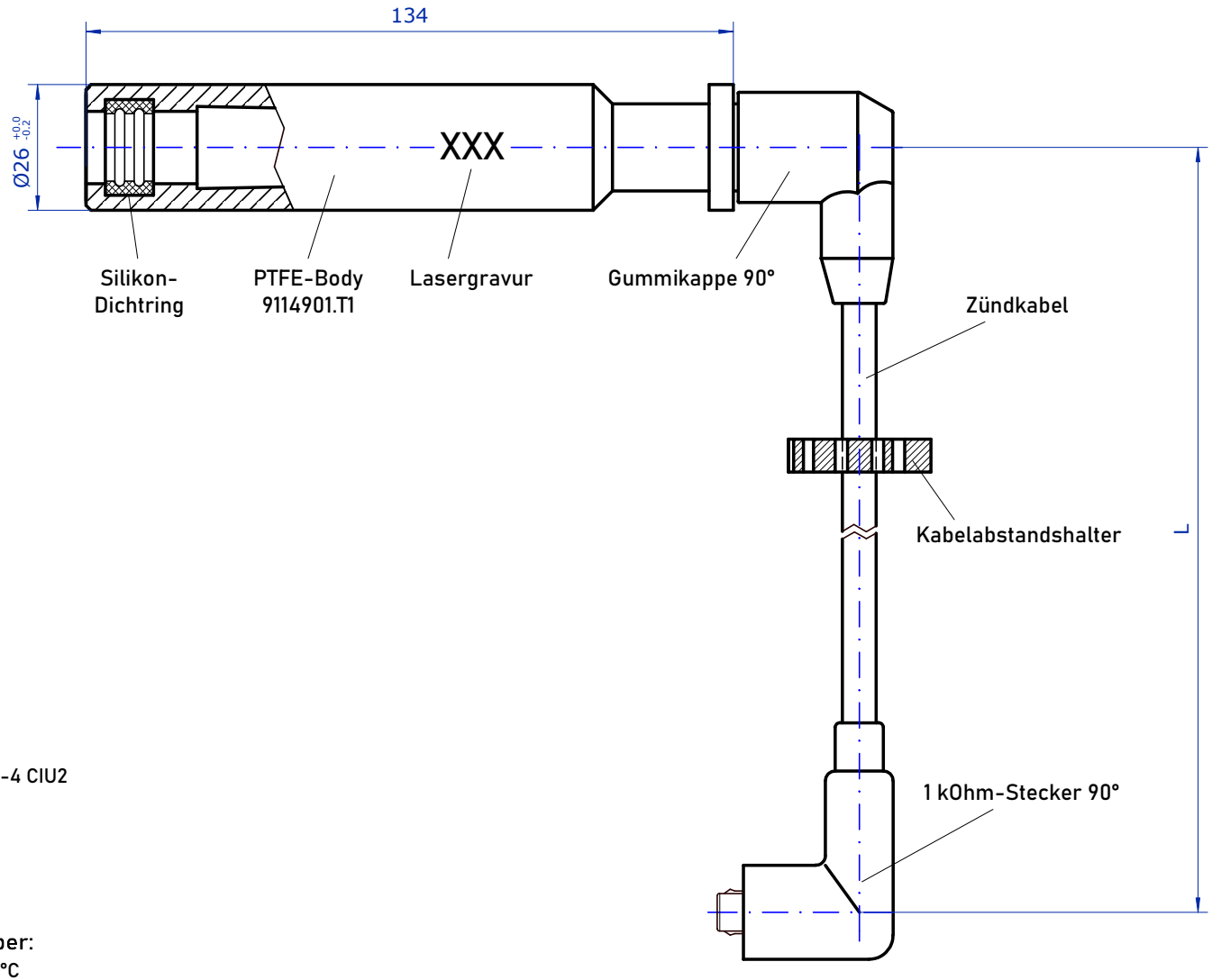

Legende

T1 - PTFE-Zündleitung, Standard
D - DEUTZ/MWM-Motoren
10 - Baureihe G 234
A - Zündkerzentypen: RN79G, 14 R-4 CIU2
R - Innerer Widerstand 5 kOhm
L - Kabelabgang 90°
xxx - Kabellänge in mm
3 - 1kOhm-Stecker 90°

Zündkerzenstecker / Grundkörper:

zul. Umgebungstemperatur: max. 250°C
Material: Teflon/PTFE

Zündkabel:

zul. Umgebungstemperatur: max. 250°C
Material: Silikon

L = Kabellänge (mm)

Verfügbare Standardlängen (L):
200 | 250 | 300 | 350 | 400 | 450 | 500 | 550 | 600 | 650 | 700 | 750 | 800 | 850 | 900 | 950

ENSERV				Zul. Abweichung	Oberfläche	Maßstab	Gewicht
						Werkstoff, Halbzeug Rohteil-Nr. Modell- oder Gesenk-Nr.	
					Datum	Name	Benennung
				Bearb.	21.05.2024	H. Schmidt	PTFE-Zündleitung
				Gepr.			
				Norm			
				DEUTZ / MWM G 234		Zeichnungsnummer T1D10ARL-xxx3	Blatt 1/1 Bl.
Zust.	Änderung	Datum	Name	Urspr.		Ers. f.:	Ers. d.:

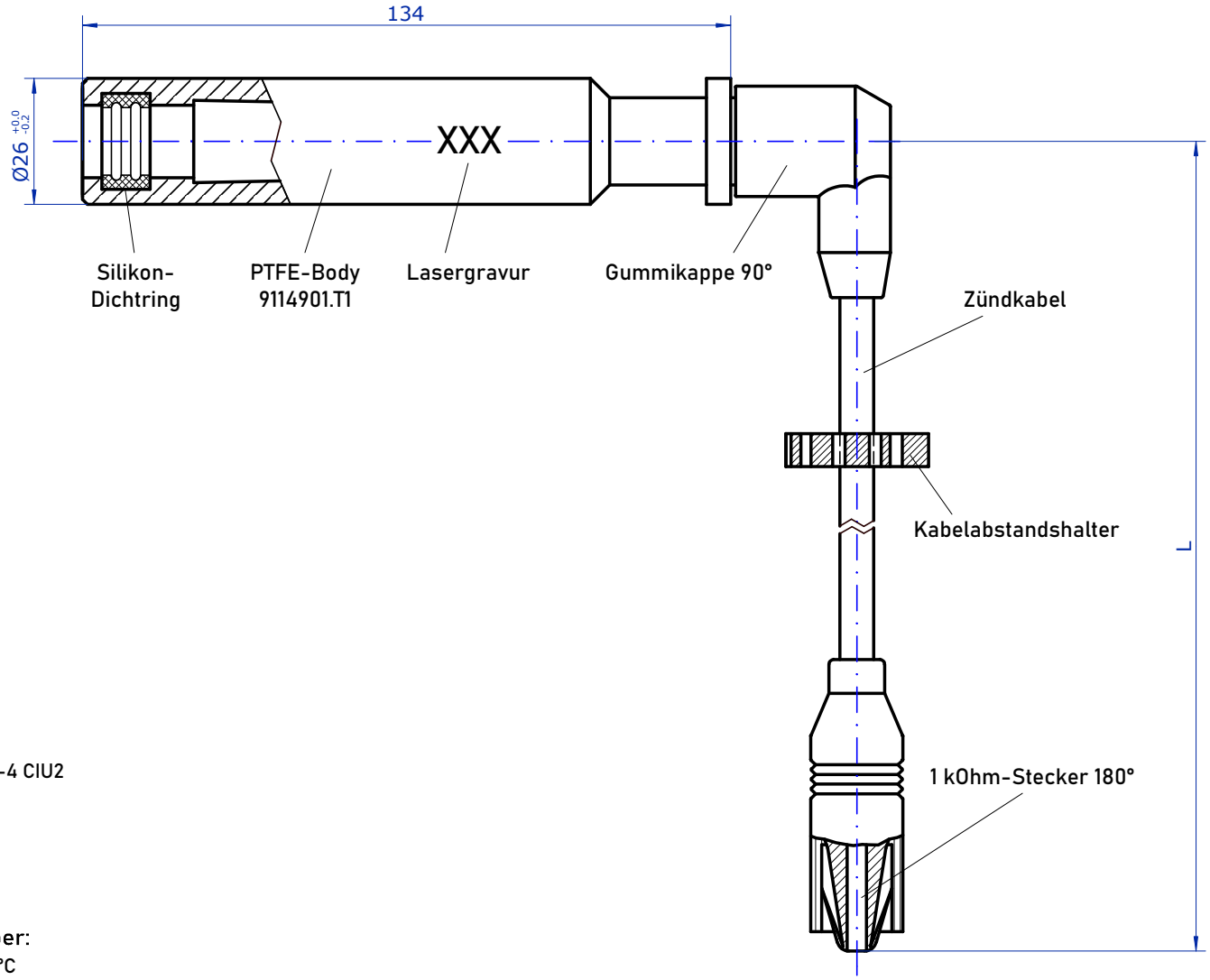

Legende

T1 - PTFE-Zündleitung, Standard
D - DEUTZ/MWM-Motoren
10 - Baureihe G 234
A - Zündkerzentypen: RN79G, 14 R-4 CIU2
R - Innerer Widerstand 5 kOhm
L - Kabelabgang 90°
xxx - Kabellänge in mm
4 - 1 kOhm-Stecker 180°

Zündkerzenstecker / Grundkörper:

zul. Umgebungstemperatur: max. 250°C
Material: Teflon/PTFE

Zündkabel:

zul. Umgebungstemperatur: max. 250°C
Material: Silikon

L = Kabellänge (mm)

Verfügbare Standardlängen (L):
200 | 250 | 300 | 350 | 400 | 450 | 500 | 550 | 600 | 650 | 700 | 750 | 800 | 850 | 900 | 950

ENSERV				Zul. Abweichung	Oberfläche	Maßstab	Gewicht
						Werkstoff, Halbzeug Rohteil-Nr. Modell- oder Gesenk-Nr.	
					Datum	Name	Benennung
				Bearb.	21.05.2024	H. Schmidt	PTFE-Zündleitung
				Gepr.			
				Norm			
				DEUTZ / MWM G 234		Zeichnungsnummer T1D10ARL-xxx4	Blatt 1/1 Bl.
Zust.	Änderung	Datum	Name	Urspr.		Ers. f.:	Ers. d.:

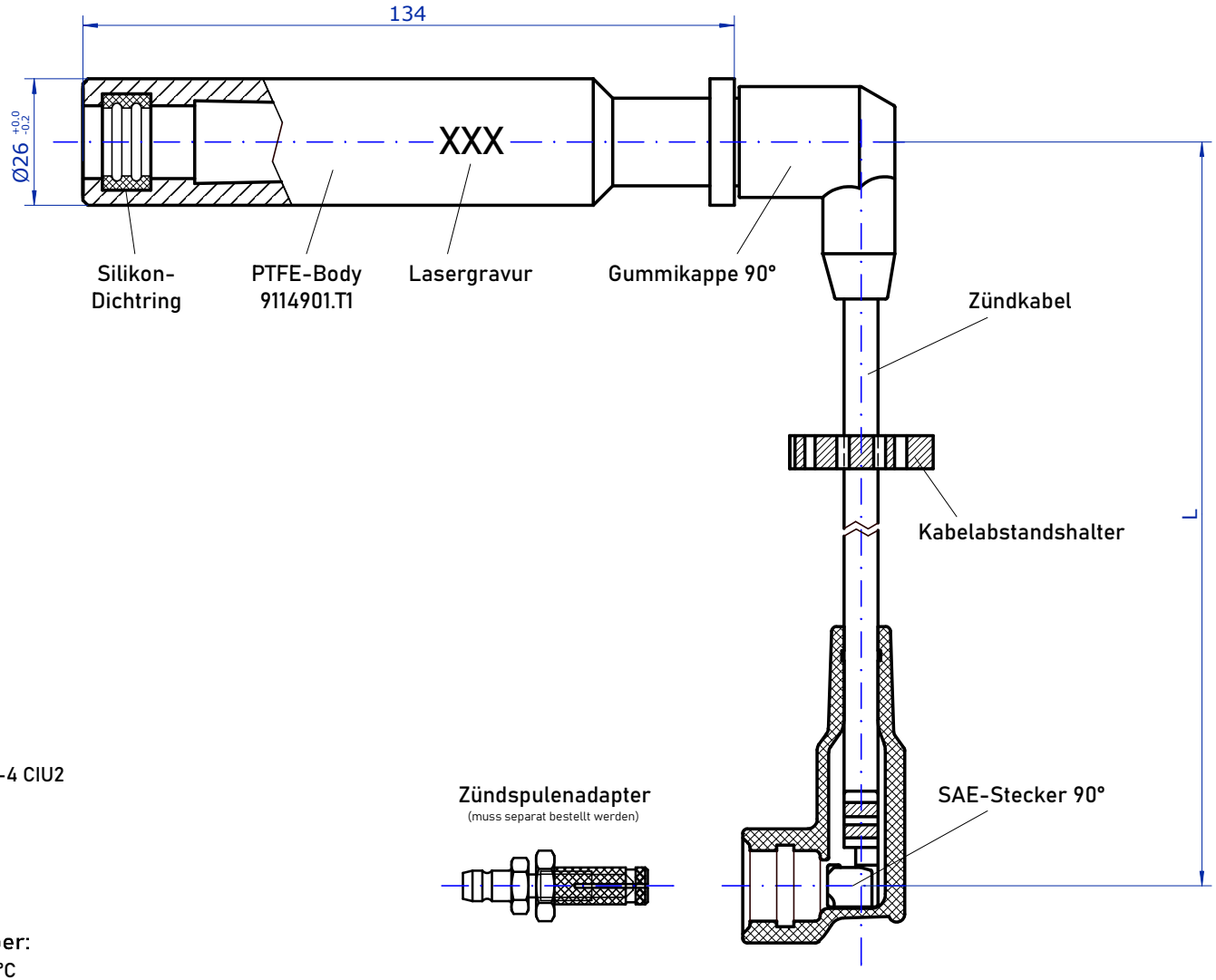

Legende

T1 - PTFE-Zündleitung, Standard
D - DEUTZ/MWM-Motoren
10 - Baureihe G 234
A - Zündkerzentypen: RN79G, 14 R-4 CIU2
R - Innerer Widerstand 5 kOhm
L - Kabelabgang 90°
xxx - Kabellänge in mm
5 - SAE-Stecker 90°

Zündkerzenstecker / Grundkörper:

zul. Umgebungstemperatur: max. 250°C
Material: Teflon/PTFE

Zündkabel:

zul. Umgebungstemperatur: max. 250°C
Material: Silikon

L = Kabellänge (mm)

Verfügbare Standardlängen (L):
200 | 250 | 300 | 350 | 400 | 450 | 500 | 550 | 600 | 650 | 700 | 750 | 800 | 850 | 900 | 950

ENSERV				Zul. Abweichung	Oberfläche	Maßstab	Gewicht
						Werkstoff, Halbzeug Rohteil-Nr. Modell- oder Gesenk-Nr.	
					Datum	Name	Benennung
				Bearb.	21.05.2024	H. Schmidt	PTFE-Zündleitung
				Gepr.			
				Norm			
				DEUTZ / MWM G 234		Zeichnungsnummer T1D10ARL-xxx5	Blatt 1/1 Bl.
Zust.	Änderung	Datum	Name	Urspr.		Ers. f.:	Ers. d.:

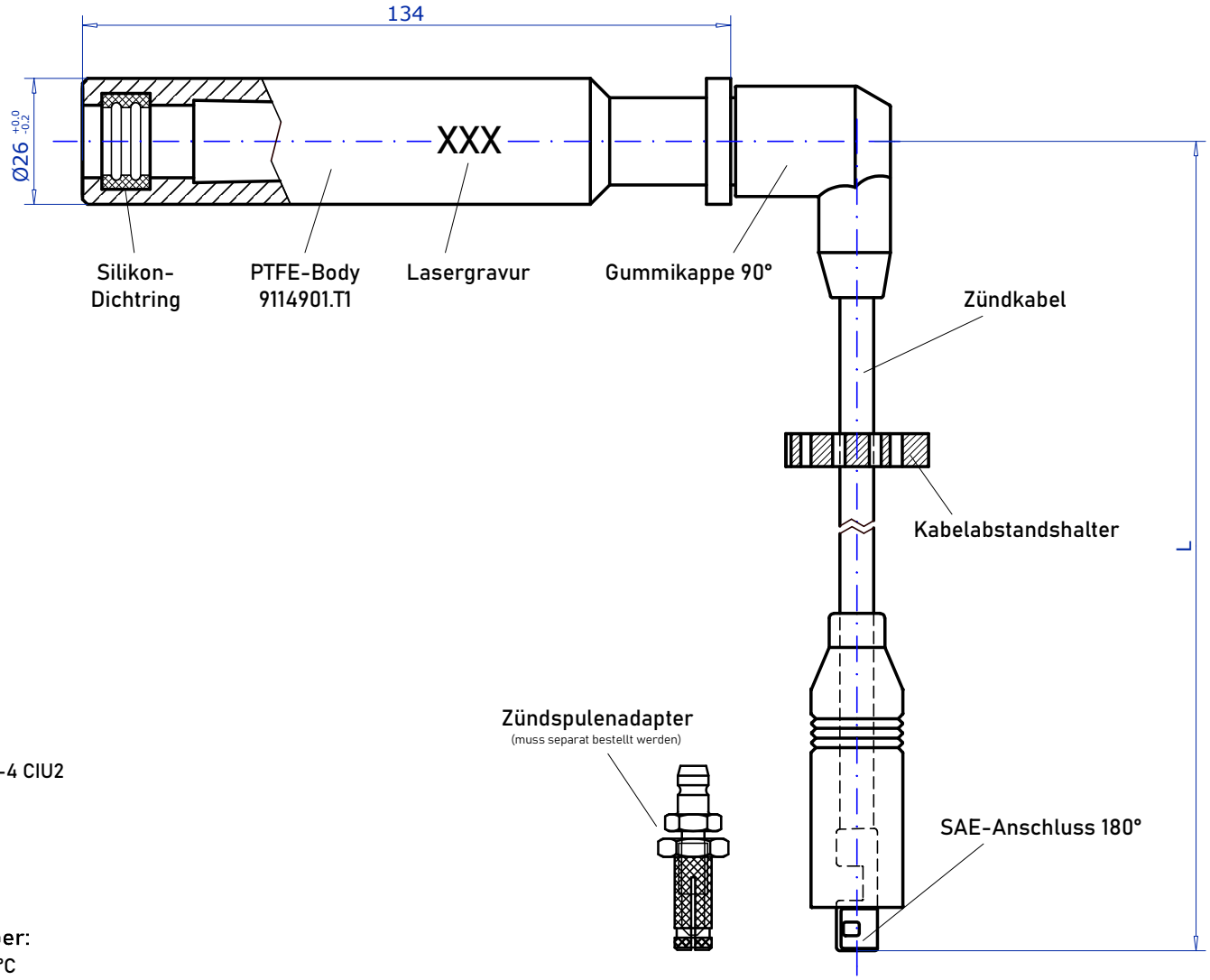

Legende

T1 - PTFE-Zündleitung, Standard
D - DEUTZ/MWM-Motoren
10 - Baureihe G 234
A - Zündkerzentypen: RN79G, 14 R-4 CIU2
R - Innerer Widerstand 5 kOhm
L - Kabelabgang 90°
xxx - Kabellänge in mm
6 - SAE-Stecker 180°

Zündkerzenstecker / Grundkörper:

zul. Umgebungstemperatur: max. 250°C
Material: Teflon/PTFE

Zündkabel:

zul. Umgebungstemperatur: max. 250°C
Material: Silikon

L = Kabellänge (mm)

Verfügbare Standardlängen (L):
200 | 250 | 300 | 350 | 400 | 450 | 500 | 550 | 600 | 650 | 700 | 750 | 800 | 850 | 900 | 950

ENSERV				Zul. Abweichung	Oberfläche	Maßstab	Gewicht
						Werkstoff, Halbzeug Rohteil-Nr. Modell- oder Gesenk-Nr.	
					Datum	Name	Benennung
				Bearb.	21.05.2024	H. Schmidt	PTFE-Zündleitung
				Gepr.			
				Norm			
				DEUTZ / MWM G 234		Zeichnungsnummer T1D10ARL-xxx6	Blatt 1/1 Bl.
Zust.	Änderung	Datum	Name	Urspr.		Ers. f.:	Ers. d.:

DEUTZ/MWM TBG 616

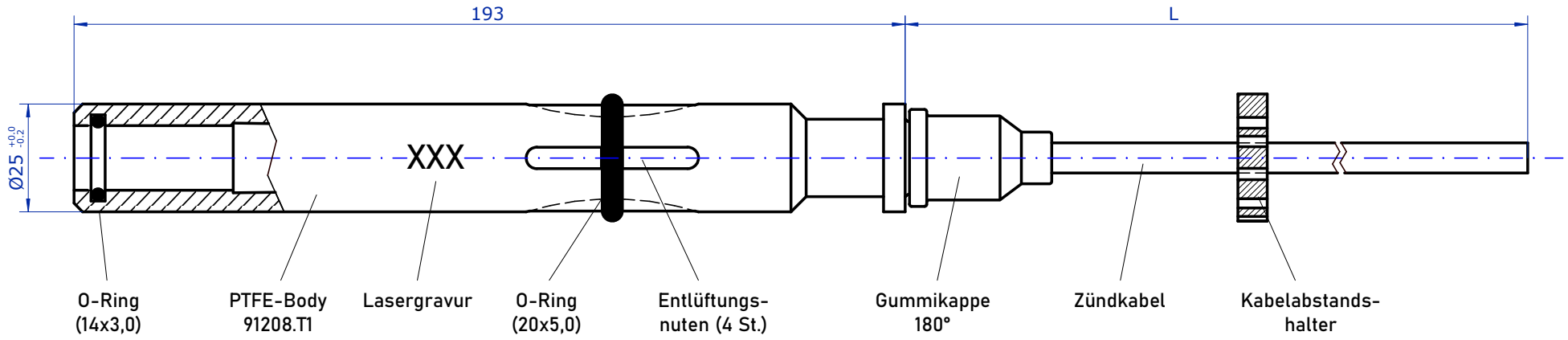

Legende

T1 - PTFE-Zündleitung, Standard
D - DEUTZ/MWM-Motoren
30 - Baureihe TBG 616
H - Zündkerzentypen: 18 GZ 5-77-2, GL3-5
R - Innerer Widerstand 5 kOhm
I - Kabelabgang 180°
xxx - Kabellänge in mm
0 - offenes Kabelende

Zündkerzenstecker / Grundkörper:

zul. Umgebungstemperatur: max. 250°C
Material: Teflon/PTFE

Zündkabel:

zul. Umgebungstemperatur: max. 250°C
Material: Silikon

L = Kabellänge (mm)

Verfügbare Standardlängen (L):
200 | 250 | 300 | 350 | 400 | 450 | 500 | 550 | 600 | 650 | 700 | 750 | 800 | 850 | 900 | 950

ENSERV				Zul. Abweichung		Oberfläche	Maßstab	Gewicht
							Werkstoff, Halbzeug Rohteil-Nr. Modell- oder Gesenk-Nr.	
					Datum	Name	Benennung	
				Bearb.	22.05.2024	H. Schmidt	PTFE-Zündleitung	
				Gepr.				
				Norm				
				DEUTZ / MWM TBG 616			Zeichnungsnummer T1D30HRI-xxx0	Blatt 1/1 Bl.
Zust.	Änderung	Datum	Name	Urspr.			Ers. f.:	Ers. d.:

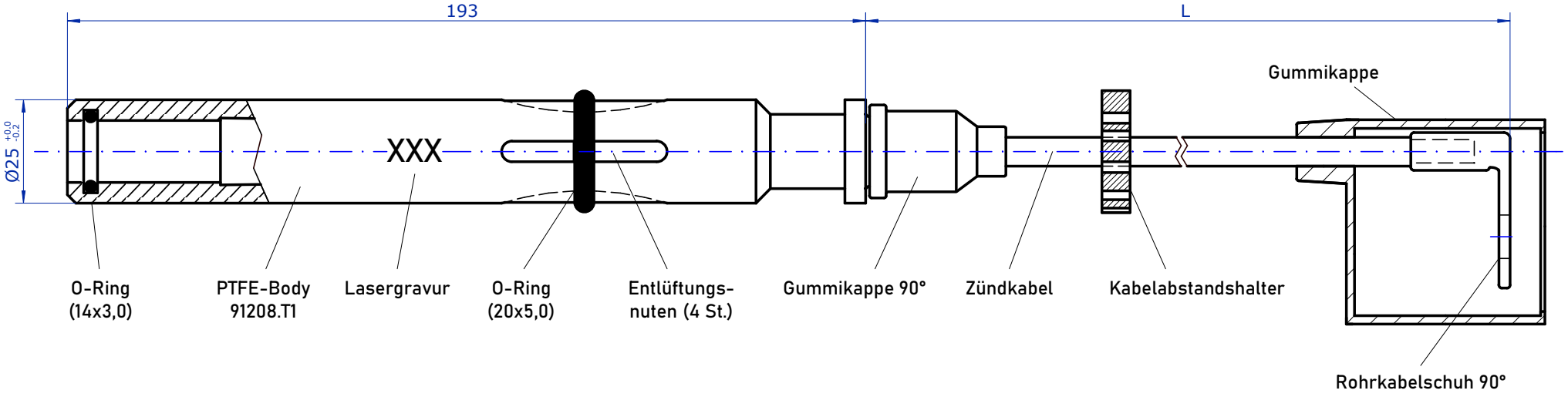

Legende

T1 - PTFE-Zündleitung, Standard
D - DEUTZ/MWM-Motoren
30 - Baureihe TBG 616
H - Zündkerzentypen: 18 GZ 5-77-2, GL3-5
R - Innerer Widerstand 5 kOhm
I - Kabelabgang 180°
xxx - Kabellänge in mm
1 - Rohrkabelschuh 90°

Zündkerzenstecker / Grundkörper:

zul. Umgebungstemperatur: max. 250°C
Material: Teflon/PTFE

Zündkabel:

zul. Umgebungstemperatur: max. 250°C
Material: Silikon

L = Kabellänge (mm)

Verfügbare Standardlängen (L):
200 | 250 | 300 | 350 | 400 | 450 | 500 | 550 | 600 | 650 | 700 | 750 | 800 | 850 | 900 | 950

ENSERV				Zul. Abweichung	Oberfläche	Maßstab	Gewicht
						Werkstoff, Halbzeug Rohteil-Nr. Modell- oder Gesenk-Nr.	
					Datum	Name	Benennung
				Bearb.	23.05.2024	H. Schmidt	PTFE-Zündleitung
				Gepr.			
				Norm			
				DEUTZ / MWM TBG 616		Zeichnungsnummer T1D30HRI-xxx1	Blatt 1/1 Bl.
Zust.	Änderung	Datum	Name	Urspr.		Ers. f.:	Ers. d.:

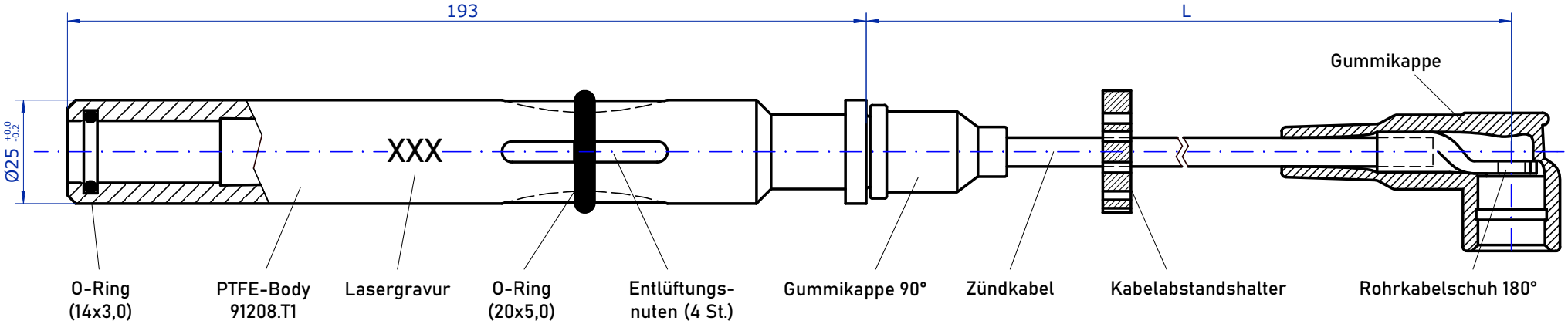

Legende

T1 - PTFE-Zündleitung, Standard
D - DEUTZ/MWM-Motoren
30 - Baureihe TBG 616
H - Zündkerzentypen: 18 GZ 5-77-2, GL3-5
R - Innerer Widerstand 5 kOhm
I - Kabelabgang 180°
xxx - Kabellänge in mm
2 - Rohrkabelschuh 180°

Zündkerzenstecker / Grundkörper:

zul. Umgebungstemperatur: max. 250°C
Material: Teflon/PTFE

Zündkabel:

zul. Umgebungstemperatur: max. 250°C
Material: Silikon

L = Kabellänge (mm)

Verfügbare Standardlängen (L):
200 | 250 | 300 | 350 | 400 | 450 | 500 | 550 | 600 | 650 | 700 | 750 | 800 | 850 | 900 | 950

ENSERV				Zul. Abweichung		Oberfläche	Maßstab	Gewicht
							Werkstoff, Halbzeug Rohteil-Nr. Modell- oder Gesenk-Nr.	
					Datum	Name	Benennung	
				Bearb.	23.05.2024	H. Schmidt	PTFE-Zündleitung	
				Gepr.				
				Norm				
				DEUTZ / MWM TBG 616			Zeichnungsnummer T1D30HRI-xxx2	Blatt 1/1 Bl.
Zust.	Änderung	Datum	Name	Urspr.			Ers. f.:	Ers. d.:

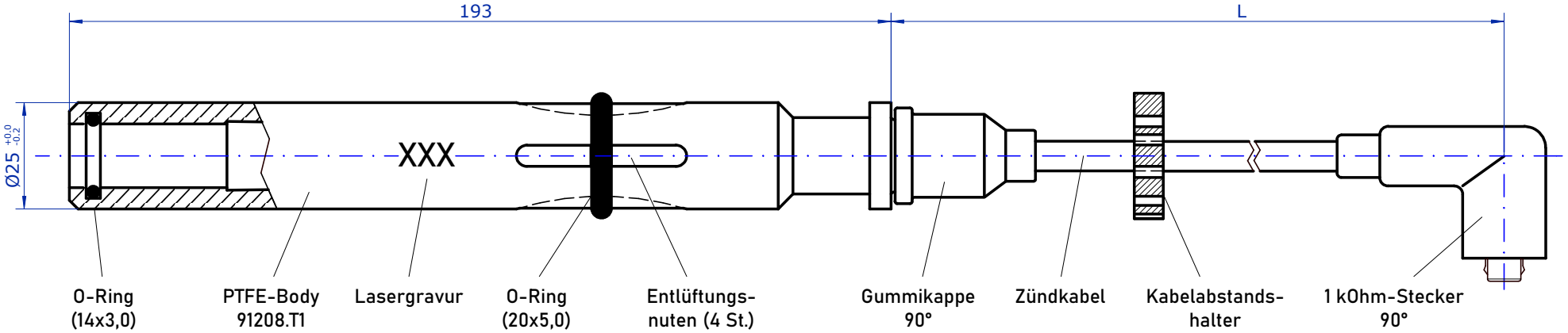

Legende

T1 - PTFE-Zündleitung, Standard
D - DEUTZ/MWM-Motoren
30 - Baureihe TBG 616
H - Zündkerzentypen: 18 GZ 5-77-2, GL3-5
R - Innerer Widerstand 5 kOhm
I - Kabelabgang 180°
xxx - Kabellänge in mm
3 - 1 kOhm-Stecker 90°

Zündkerzenstecker / Grundkörper:

zul. Umgebungstemperatur: max. 250°C
Material: Teflon/PTFE

Zündkabel:

zul. Umgebungstemperatur: max. 250°C
Material: Silikon

L = Kabellänge (mm)

Verfügbare Standardlängen (L):
200 | 250 | 300 | 350 | 400 | 450 | 500 | 550 | 600 | 650 | 700 | 750 | 800 | 850 | 900 | 950

ENSERV				Zul. Abweichung	Oberfläche	Maßstab	Gewicht
						Werkstoff, Halbzeug Rohteil-Nr. Modell- oder Gesenk-Nr.	
					Datum	Name	Benennung
				Bearb.	22.05.2024	H. Schmidt	PTFE-Zündleitung
				Gepr.			
				Norm			
				DEUTZ / MWM TBG 616		Zeichnungsnummer T1D30HRI-xxx3	Blatt 1/1 Bl.
Zust.	Änderung	Datum	Name	Urspr.		Ers. f.:	Ers. d.:

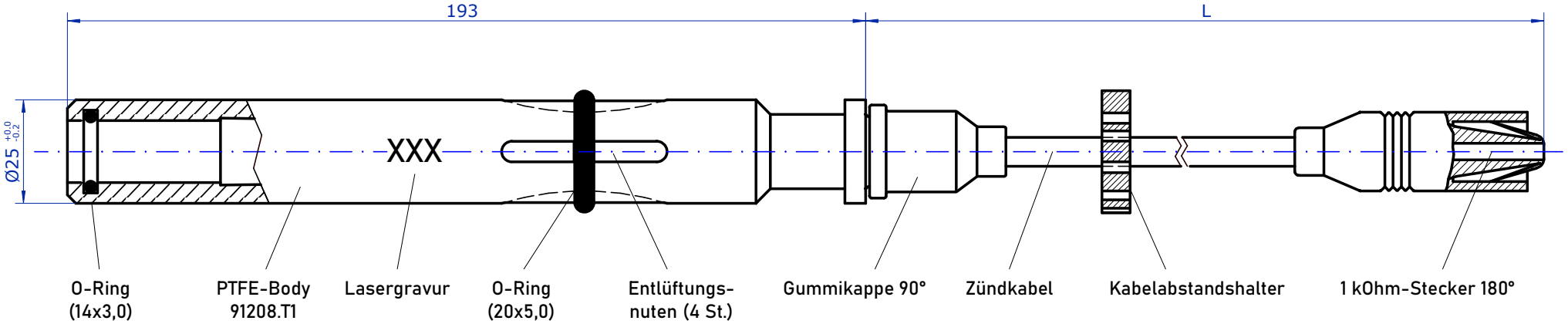

Legende

T1 - PTFE-Zündleitung, Standard
D - DEUTZ/MWM-Motoren
30 - Baureihe TBG 616
H - Zündkerzentypen: 18 GZ 5-77-2, GL3-5
R - Innerer Widerstand 5 kOhm
I - Kabelabgang 180°
xxx - Kabellänge in mm
4 - 1 kOhm-Stecker 180°

Zündkerzenstecker / Grundkörper:

zul. Umgebungstemperatur: max. 250°C
Material: Teflon/PTFE

Zündkabel:

zul. Umgebungstemperatur: max. 250°C
Material: Silikon

L = Kabellänge (mm)

Verfügbare Standardlängen (L):
200 | 250 | 300 | 350 | 400 | 450 | 500 | 550 | 600 | 650 | 700 | 750 | 800 | 850 | 900 | 950

ENSERV				Zul. Abweichung		Oberfläche	Maßstab	Gewicht
							Werkstoff, Halbzeug Rohteil-Nr. Modell- oder Gesenk-Nr.	
					Datum	Name	Benennung	
				Bearb.	23.05.2024	H. Schmidt	PTFE-Zündleitung	
				Gepr.				
				Norm				
				DEUTZ / MWM TBG 616			Zeichnungsnummer T1D30HRI-xxx4	Blatt 1/1 Bl.
Zust.	Änderung	Datum	Name	Urspr.			Ers. f.:	Ers. d.:

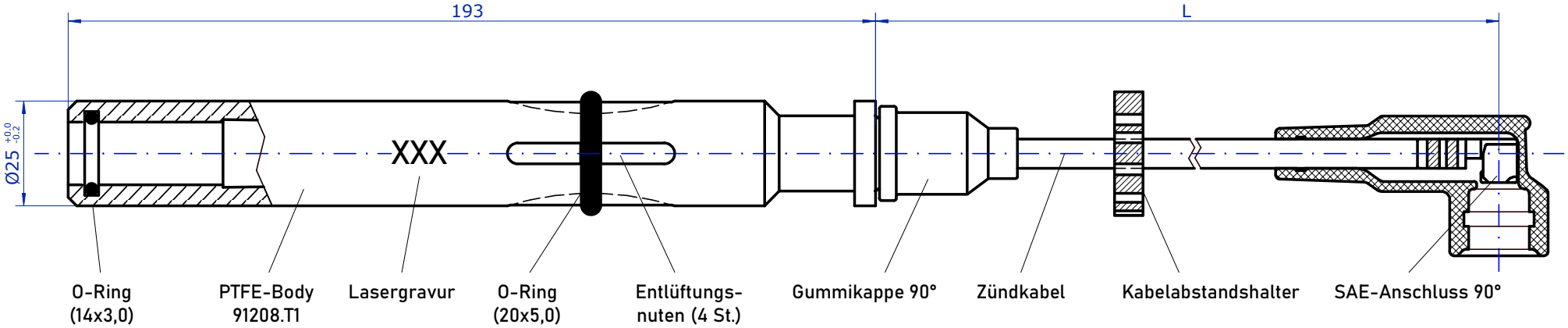

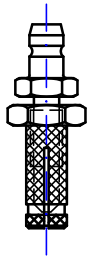

Zündspulenadapter
(muss separat bestellt werden)

Legende

T1 - PTFE-Zündleitung, Standard
D - DEUTZ/MWM-Motoren
30 - Baureihe TBG 616
H - Zündkerzentypen: 18 GZ 5-77-2, GL3-5
R - Innerer Widerstand 5 kOhm
I - Kabelabgang 180°
xxx - Kabellänge in mm
5 - SAE-Stecker 90°

Zündkerzenstecker / Grundkörper:

zul. Umgebungstemperatur: max. 250°C
Material: Teflon/PTFE

Zündkabel:

zul. Umgebungstemperatur: max. 250°C
Material: Silikon

L = Kabellänge (mm)

Verfügbare Standardlängen (L):
200 | 250 | 300 | 350 | 400 | 450 | 500 | 550 | 600 | 650 | 700 | 750 | 800 | 850 | 900 | 950

ENSERV				Zul. Abweichung		Oberfläche	Maßstab	Gewicht
							Werkstoff, Halbzeug Rohteil-Nr. Modell- oder Gesenk-Nr.	
					Datum	Name	Benennung	
				Bearb.	23.05.2024	H. Schmidt	PTFE-Zündleitung	
				Gepr.				
				Norm				
				DEUTZ / MWM TBG 616			Zeichnungsnummer T1D30HRI-xxx5	Blatt 1/1 Bl.
Zust.	Änderung	Datum	Name	Urspr.			Ers. f.:	Ers. d.:

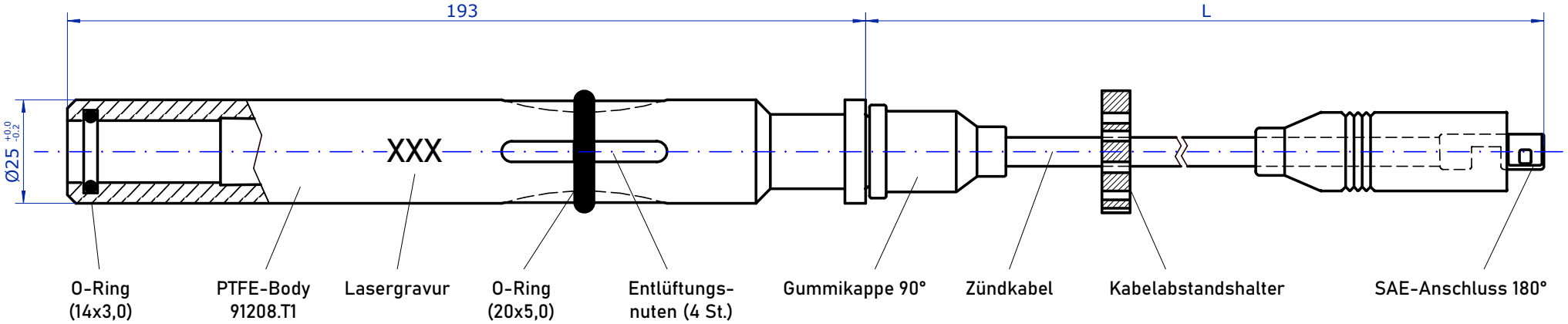

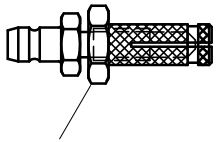

Zündspulenadapter
(muss separat bestellt werden)

Legende

T1 - PTFE-Zündleitung, Standard
D - DEUTZ/MWM-Motoren
30 - Baureihe TBG 616
H - Zündkerzentypen: 18 GZ 5-77-2, GL3-5
R - Innerer Widerstand 5 kOhm
I - Kabelabgang 180°
xxx - Kabellänge in mm
6 - SAE-Stecker 180°

Zündkerzenstecker / Grundkörper:

zul. Umgebungstemperatur: max. 250°C
Material: Teflon/PTFE

Zündkabel:

zul. Umgebungstemperatur: max. 250°C
Material: Silikon

L = Kabellänge (mm)

Verfügbare Standardlängen (L):
200 | 250 | 300 | 350 | 400 | 450 | 500 | 550 | 600 | 650 | 700 | 750 | 800 | 850 | 900 | 950

ENSERV				Zul. Abweichung		Oberfläche	Maßstab	Gewicht
							Werkstoff, Halbzeug Rohteil-Nr. Modell- oder Gesenk-Nr.	
					Datum	Name	Benennung	
				Bearb.	23.05.2024	H. Schmidt	PTFE-Zündleitung	
				Gepr.				
				Norm				
				DEUTZ / MWM TBG 616			Zeichnungsnummer T1D30HRI-xxx6	Blatt 1/1 Bl.
Zust.	Änderung	Datum	Name	Urspr.			Ers. f.:	Ers. d.:

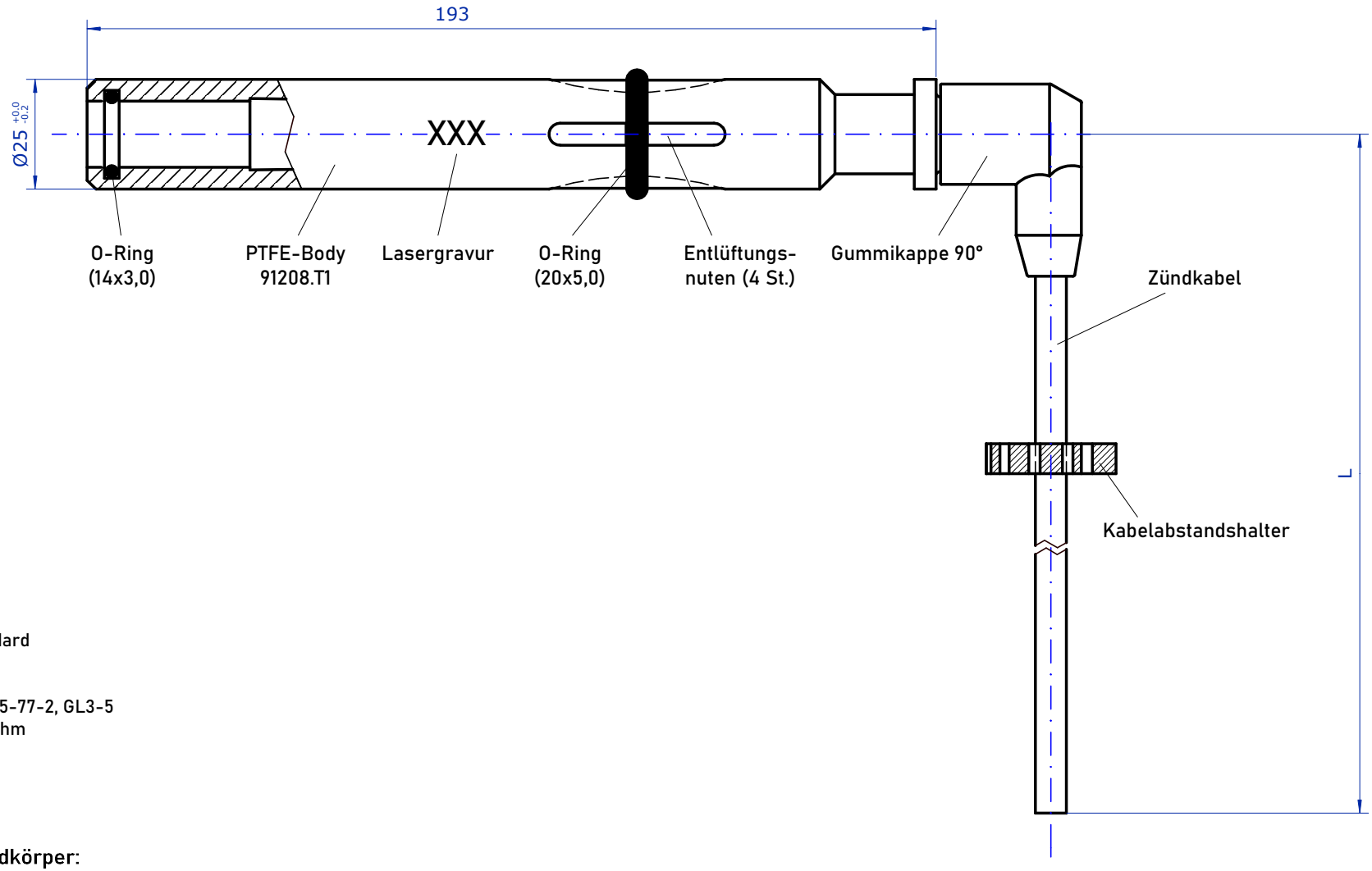

Legende

T1 - PTFE-Zündleitung, Standard
D - DEUTZ/MWM-Motoren
30 - Baureihe TBG 616
H - Zündkerzentypen: 18 GZ 5-77-2, GL3-5
R - Innerer Widerstand 5 kOhm
L - Kabelabgang 90°
xxx - Kabellänge in mm
0 - offenes Kabelende

Zündkerzenstecker / Grundkörper:

zul. Umgebungstemperatur: max. 250°C
Material: Teflon/PTFE

Zündkabel:

zul. Umgebungstemperatur: max. 250°C
Material: Silikon

L = Kabellänge (mm)

Verfügbare Standardlängen (L):
200 | 250 | 300 | 350 | 400 | 450 | 500 | 550 | 600 | 650 | 700 | 750 | 800 | 850 | 900 | 950

ENSERV				Zul. Abweichung	Oberfläche	Maßstab	Gewicht
						Werkstoff, Halbzeug Rohteil-Nr. Modell- oder Gesenk-Nr.	
					Datum / Name	Benennung	
				Bearb.	22.05.2024 H. Schmidt	PTFE-Zündleitung	
				Gepr.			
				Norm			
				DEUTZ / MWM TBG 616		Zeichnungsnummer T1D30HRL-xxx0	Blatt 1/1 Bl.
Zust.	Änderung	Datum	Name	Urspr.		Ers. f.:	Ers. d.:

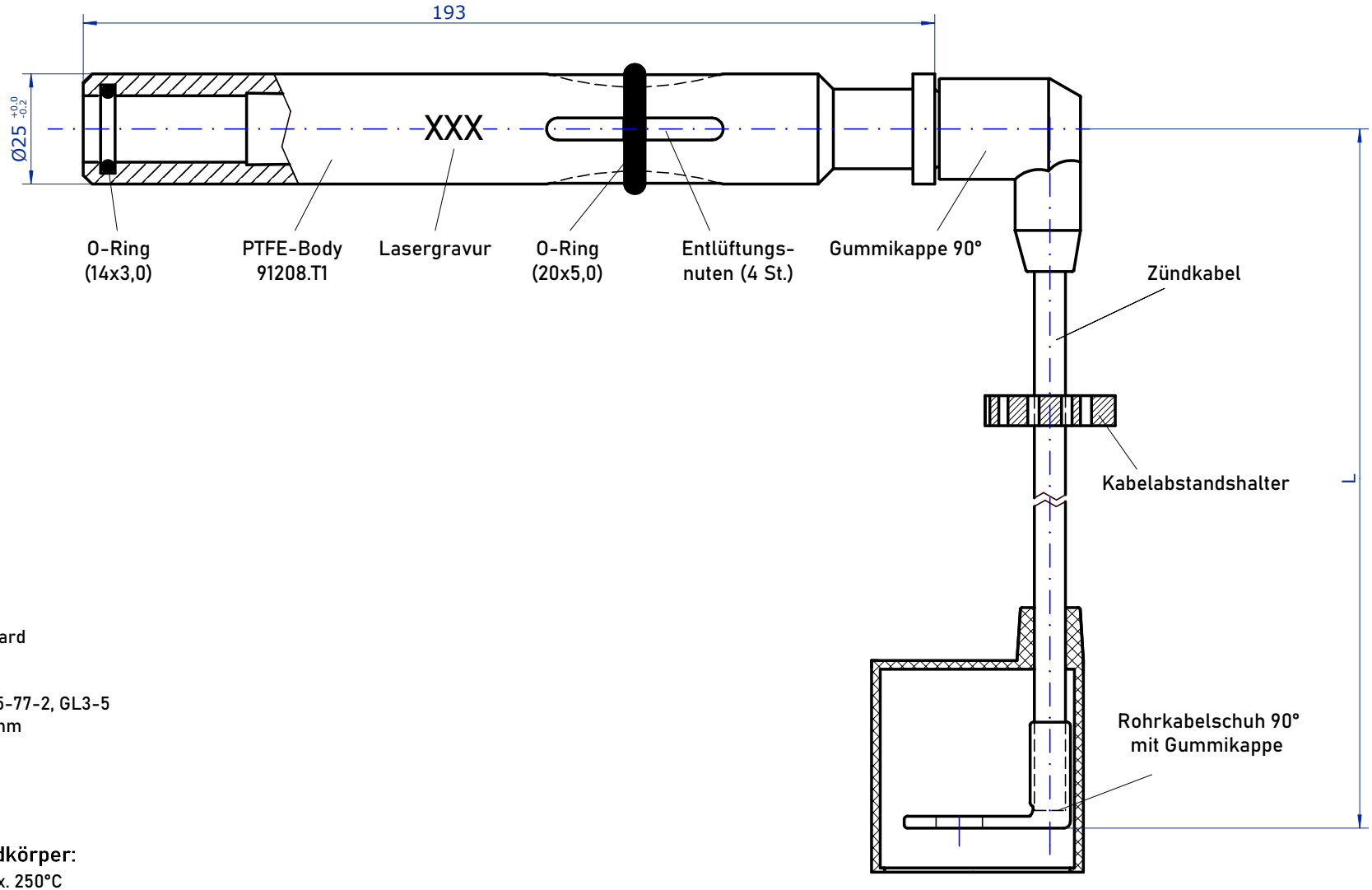

Legende

T1 - PTFE-Zündleitung, Standard
D - DEUTZ/MWM-Motoren
30 - Baureihe TBG 616
H - Zündkerzentypen: 18 GZ 5-77-2, GL3-5
R - Innerer Widerstand 5 kOhm
L - Kabelabgang 90°
xxx - Kabellänge in mm
1 - Rohrkabelschuh 90°

Zündkerzenstecker / Grundkörper:

zul. Umgebungstemperatur: max. 250°C
Material: Teflon/PTFE

Zündkabel:

zul. Umgebungstemperatur: max. 250°C
Material: Silikon

L = Kabellänge (mm)

Verfügbare Standardlängen (L):
200 | 250 | 300 | 350 | 400 | 450 | 500 | 550 | 600 | 650 | 700 | 750 | 800 | 850 | 900 | 950

ENSERV				Zul. Abweichung	Oberfläche	Maßstab	Gewicht
						Werkstoff, Halbzeug Rohteil-Nr. Modell- oder Gesenk-Nr.	
					Datum	Name	Benennung
				Bearb.	22.05.2024	H. Schmidt	PTFE-Zündleitung
				Gepr.			
				Norm			
				DEUTZ / MWM TBG 616		Zeichnungsnummer T1D30HRL-xxx1	Blatt 1/1 Bl.
Zust.	Änderung	Datum	Name	Urspr.		Ers. f.:	Ers. d.:

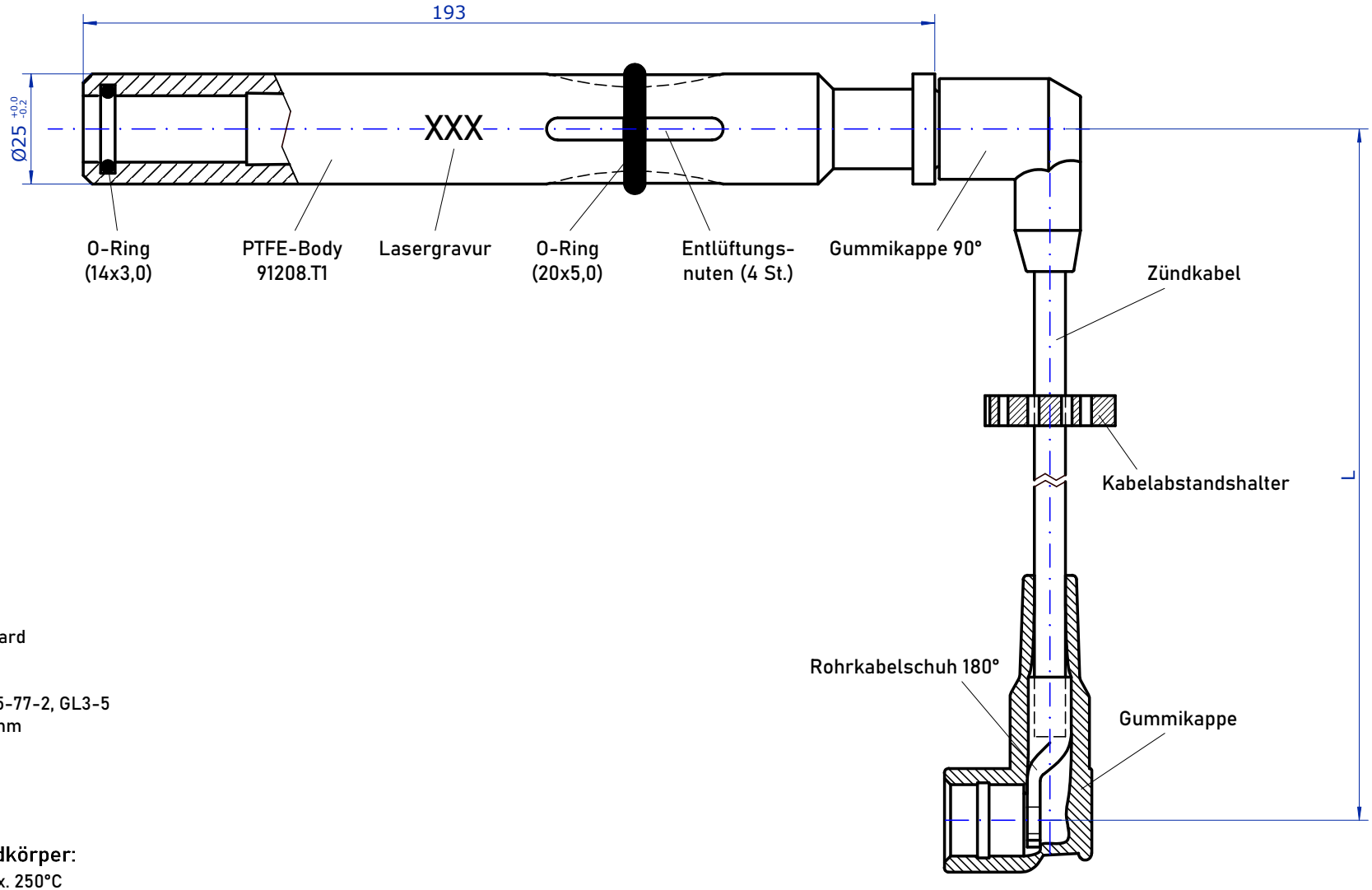

Legende

T1 - PTFE-Zündleitung, Standard
D - DEUTZ/MWM-Motoren
30 - Baureihe TBG 616
H - Zündkerzentypen: 18 GZ 5-77-2, GL3-5
R - Innerer Widerstand 5 kOhm
L - Kabelabgang 90°
xxx - Kabellänge in mm
2 - Rohrkabelschuh 180°

Zündkerzenstecker / Grundkörper:

zul. Umgebungstemperatur: max. 250°C
Material: Teflon/PTFE

Zündkabel:

zul. Umgebungstemperatur: max. 250°C
Material: Silikon

L = Kabellänge (mm)

Verfügbare Standardlängen (L):
200 | 250 | 300 | 350 | 400 | 450 | 500 | 550 | 600 | 650 | 700 | 750 | 800 | 850 | 900 | 950

ENSERV				Zul. Abweichung	Oberfläche	Maßstab	Gewicht
						Werkstoff, Halbzeug Rohteil-Nr. Modell- oder Gesenk-Nr.	
					Datum	Name	Benennung
				Bearb.	22.05.2024	H. Schmidt	PTFE-Zündleitung
				Gepr.			
				Norm			
				DEUTZ / MWM TBG 616		Zeichnungsnummer T1D30HRL-xxx2	Blatt 1/1 Bl.
Zust.	Änderung	Datum	Name	Urspr.		Ers. f.:	Ers. d.:

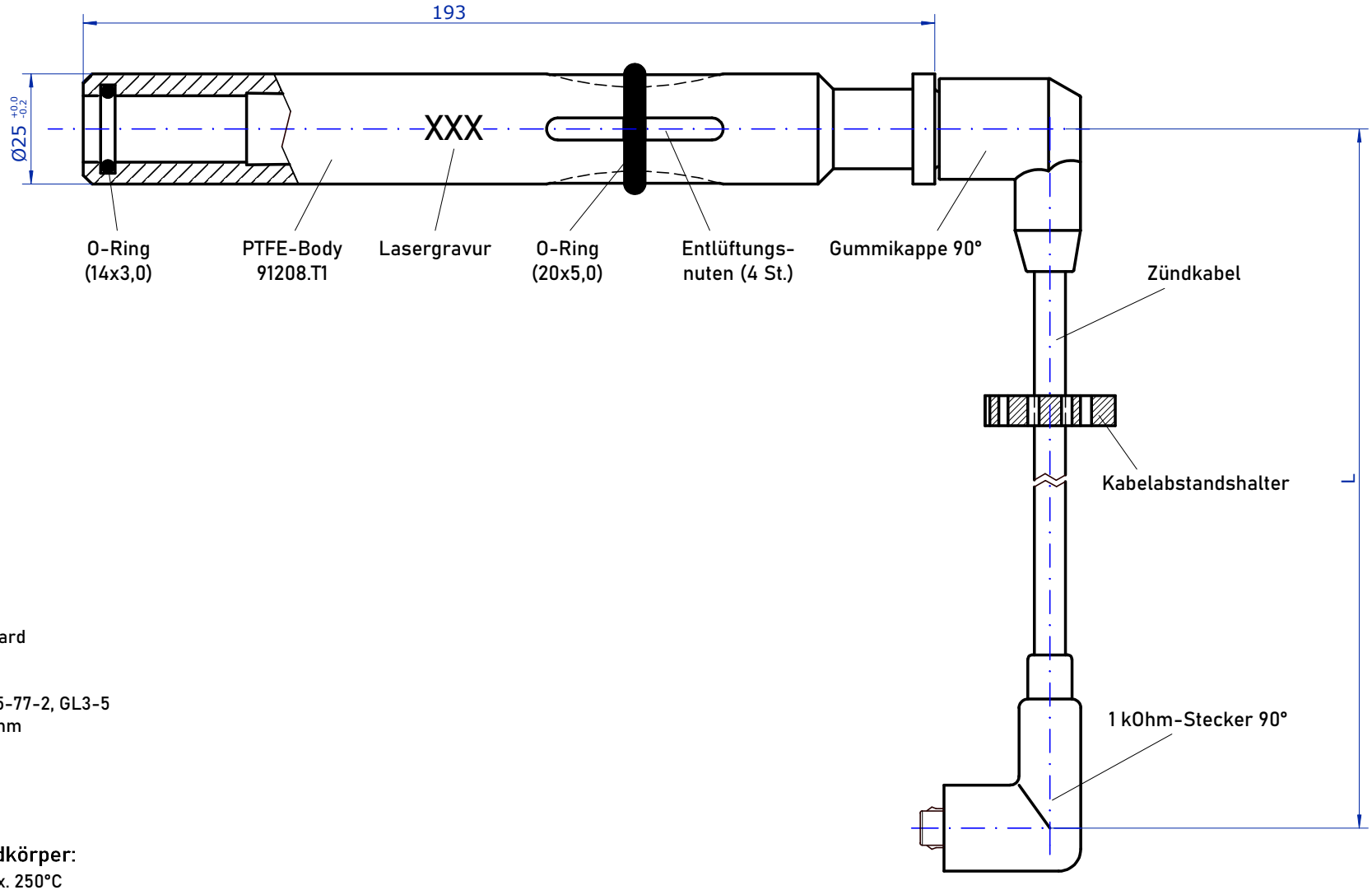

Legende

T1 - PTFE-Zündleitung, Standard
D - DEUTZ/MWM-Motoren
30 - Baureihe TBG 616
H - Zündkerzentypen: 18 GZ 5-77-2, GL3-5
R - Innerer Widerstand 5 kOhm
L - Kabelabgang 90°
xxx - Kabellänge in mm
3 - 1 kOhm-Stecker 90°

Zündkerzenstecker / Grundkörper:

zul. Umgebungstemperatur: max. 250°C
Material: Teflon/PTFE

Zündkabel:

zul. Umgebungstemperatur: max. 250°C
Material: Silikon

L = Kabellänge (mm)

Verfügbare Standardlängen (L):
200 | 250 | 300 | 350 | 400 | 450 | 500 | 550 | 600 | 650 | 700 | 750 | 800 | 850 | 900 | 950

ENSERV				Zul. Abweichung	Oberfläche	Maßstab	Gewicht
						Werkstoff, Halbzeug Rohteil-Nr. Modell- oder Gesenk-Nr.	
					Datum	Name	Benennung
				Bearb.	22.05.2024	H. Schmidt	PTFE-Zündleitung
				Gepr.			
				Norm			
				DEUTZ / MWM TBG 616		Zeichnungsnummer T1D30HRL-xxx3	Blatt 1/1 Bl.
Zust.	Änderung	Datum	Name	Urspr.		Ers. f.:	Ers. d.:

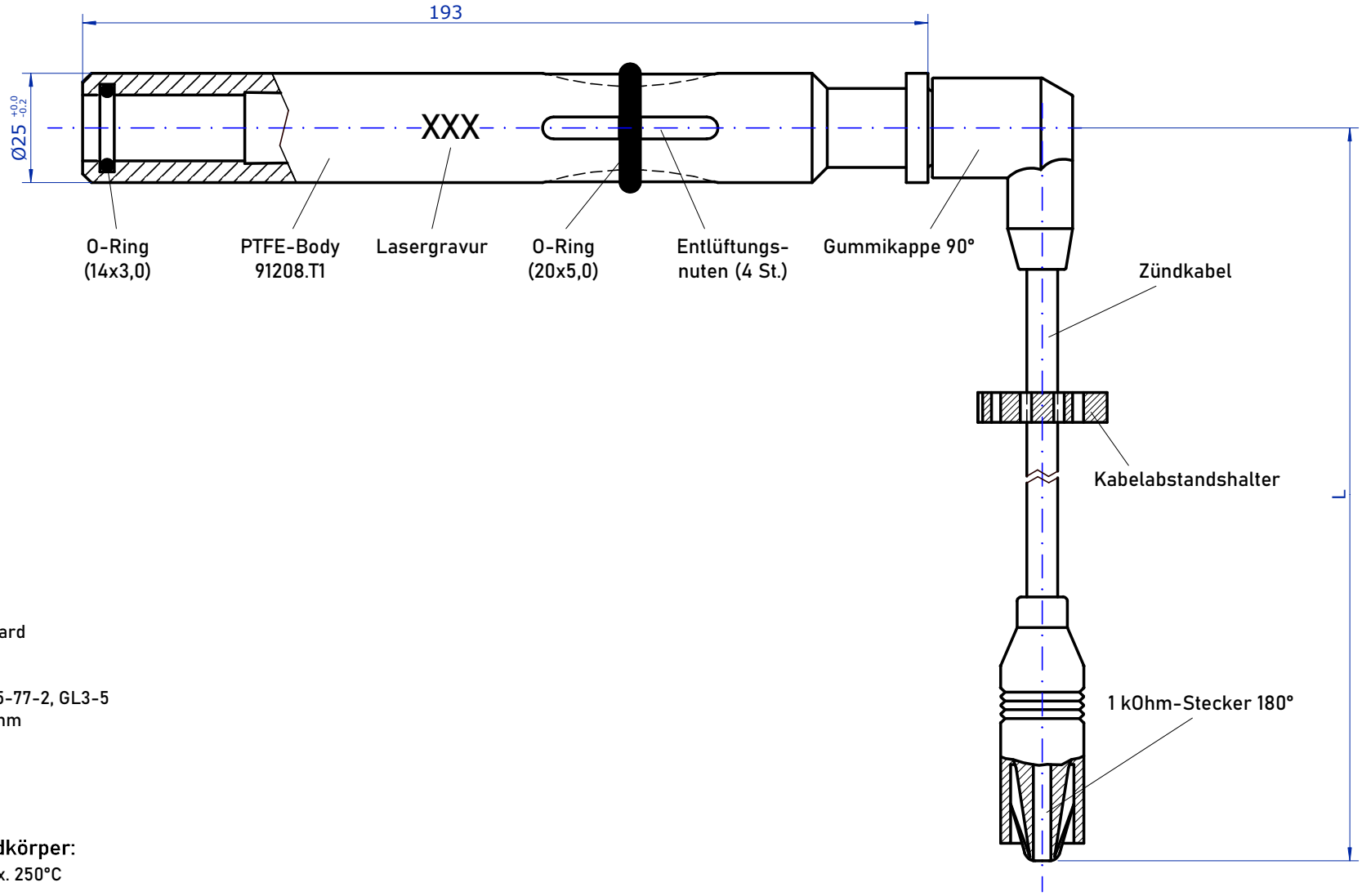

Legende

T1 - PTFE-Zündleitung, Standard
D - DEUTZ/MWM-Motoren
30 - Baureihe TBG 616
H - Zündkerzentypen: 18 GZ 5-77-2, GL3-5
R - Innerer Widerstand 5 kOhm
L - Kabelabgang 90°
xxx - Kabellänge in mm
4 - 1 kOhm-Stecker 180°

Zündkerzenstecker / Grundkörper:

zul. Umgebungstemperatur: max. 250°C
Material: Teflon/PTFE

Zündkabel:

zul. Umgebungstemperatur: max. 250°C
Material: Silikon

L = Kabellänge (mm)

Verfügbare Standardlängen (L):
200 | 250 | 300 | 350 | 400 | 450 | 500 | 550 | 600 | 650 | 700 | 750 | 800 | 850 | 900 | 950

ENSERV				Zul. Abweichung	Oberfläche	Maßstab	Gewicht
						Werkstoff, Halbzeug Rohteil-Nr. Modell- oder Gesenk-Nr.	
					Datum / Name	Benennung	
				Bearb.	22.05.2024 / H. Schmidt	PTFE-Zündleitung	
				Gepr.			
				Norm			
				DEUTZ / MWM TBG 616		Zeichnungsnummer	Blatt
						T1D30HRL-xxx4	1/1
Zust.	Änderung	Datum	Name	Urspr.		Ers. f.:	Ers. d.:

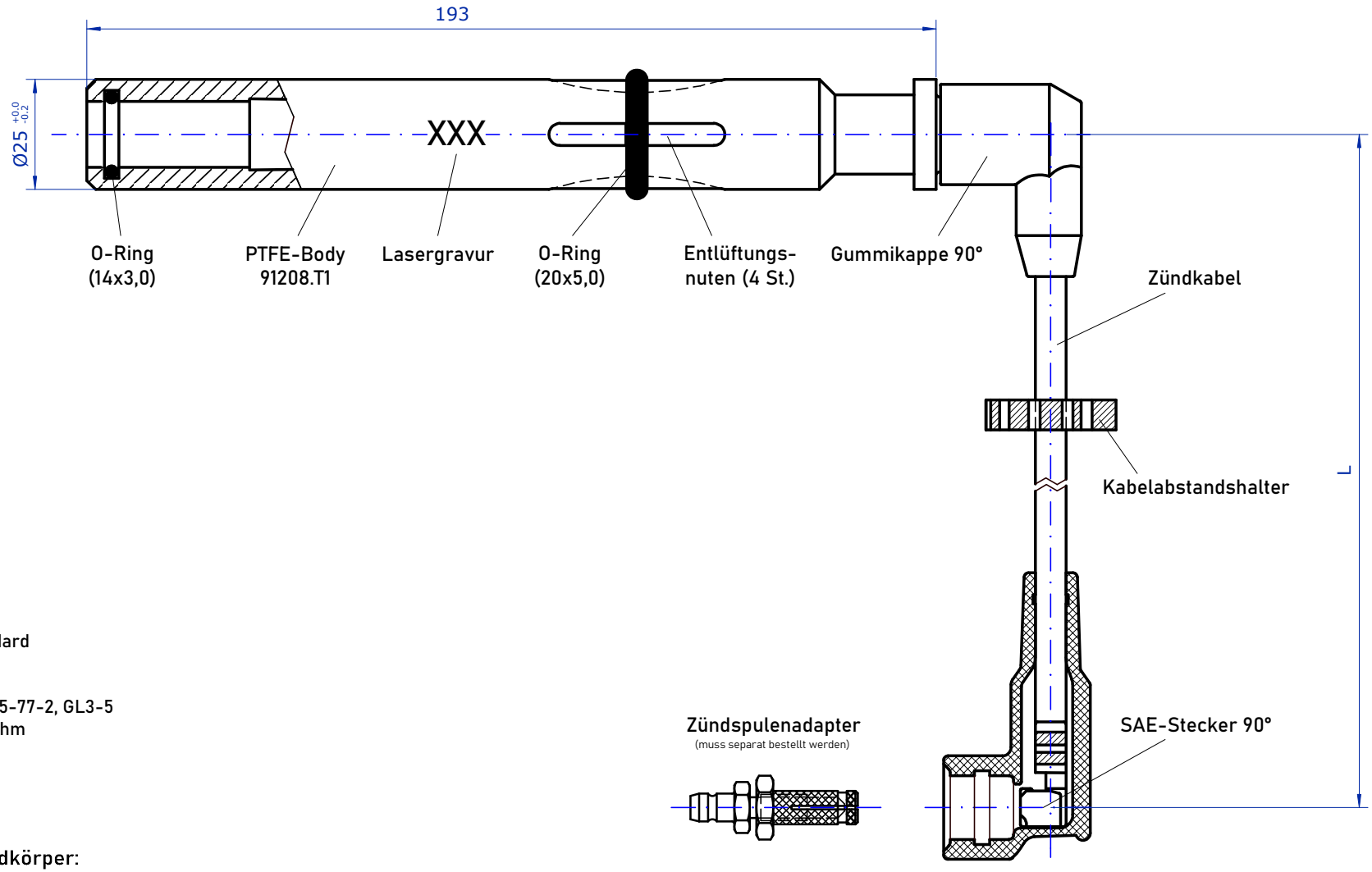

Legende

T1 - PTFE-Zündleitung, Standard
D - DEUTZ/MWM-Motoren
30 - Baureihe TBG 616
H - Zündkerzentypen: 18 GZ 5-77-2, GL3-5
R - Innerer Widerstand 5 kOhm
L - Kabelabgang 90°
xxx - Kabellänge in mm
5 - SAE-Stecker 90°

Zündkerzenstecker / Grundkörper:

zul. Umgebungstemperatur: max. 250°C
Material: Teflon/PTFE

Zündkabel:

zul. Umgebungstemperatur: max. 250°C
Material: Silikon

L = Kabellänge (mm)

Verfügbare Standardlängen (L):
200 | 250 | 300 | 350 | 400 | 450 | 500 | 550 | 600 | 650 | 700 | 750 | 800 | 850 | 900 | 950

ENSERV				Zul. Abweichung	Oberfläche	Maßstab	Gewicht
						Werkstoff, Halbzeug Rohteil-Nr. Modell- oder Gesenk-Nr.	
					Datum	Name	Benennung
				Bearb.	22.05.2024	H. Schmidt	PTFE-Zündleitung
				Gepr.			
				Norm			
				DEUTZ / MWM TBG 616		Zeichnungsnummer T1D30HRL-xxx5	Blatt 1/1 Bl.
Zust.	Änderung	Datum	Name	Urspr.		Ers. f.:	Ers. d.:

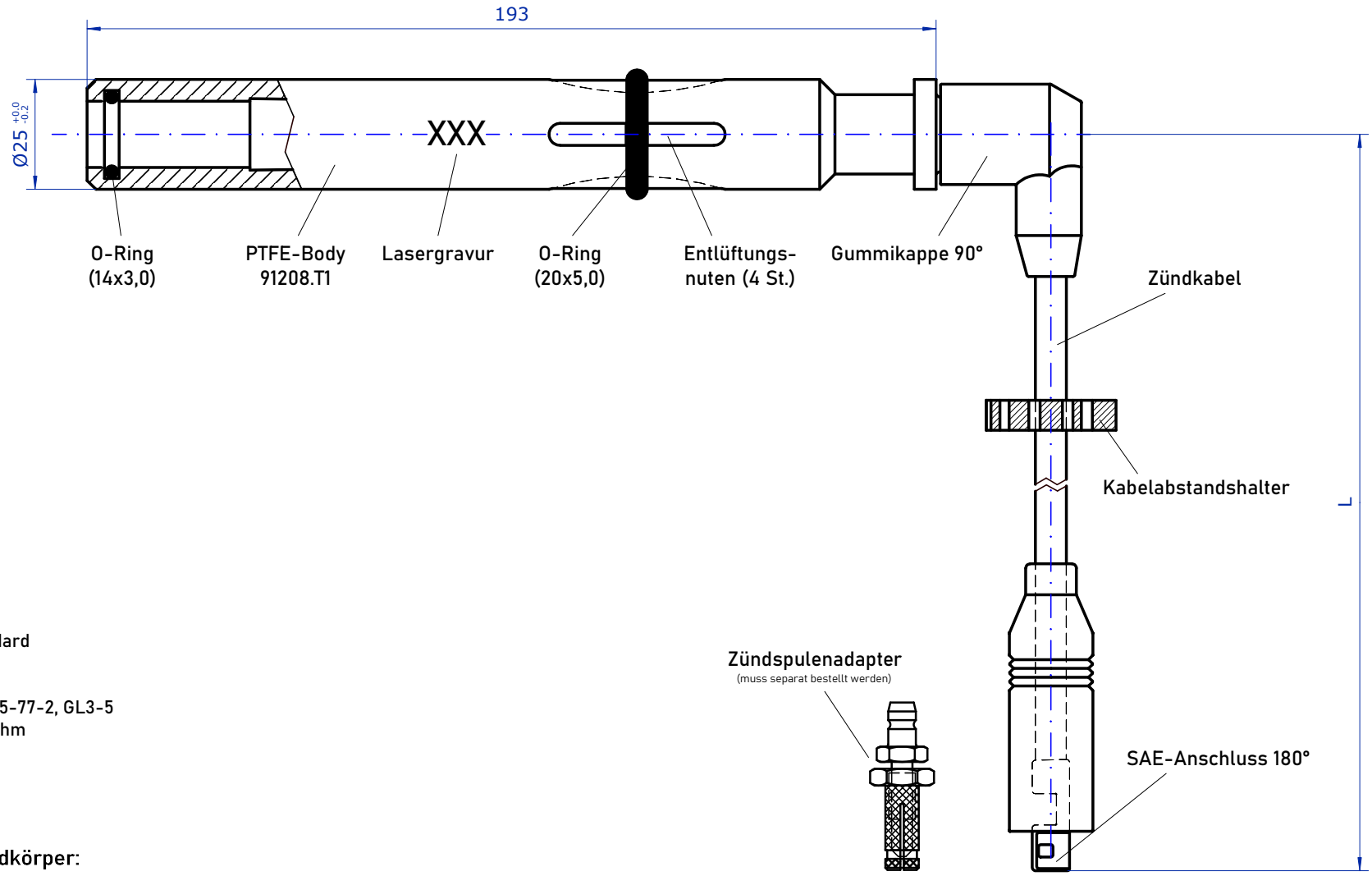

Legende

T1 - PTFE-Zündleitung, Standard
D - DEUTZ/MWM-Motoren
30 - Baureihe TBG 616
H - Zündkerzentypen: 18 GZ 5-77-2, GL3-5
R - Innerer Widerstand 5 kOhm
L - Kabelabgang 90°
xxx - Kabellänge in mm
6 - SAE-Stecker 180°

Zündkerzenstecker / Grundkörper:

zul. Umgebungstemperatur: max. 250°C
Material: Teflon/PTFE

Zündkabel:

zul. Umgebungstemperatur: max. 250°C
Material: Silikon

L = Kabellänge (mm)

Verfügbare Standardlängen (L):
200 | 250 | 300 | 350 | 400 | 450 | 500 | 550 | 600 | 650 | 700 | 750 | 800 | 850 | 900 | 950

ENSERV				Zul. Abweichung	Oberfläche	Maßstab	Gewicht
						Werkstoff, Halbzeug Rohteil-Nr. Modell- oder Gesenk-Nr.	
					Datum / Name	Benennung	
				Bearb.	22.05.2024 / H. Schmidt	PTFE-Zündleitung	
				Gepr.			
				Norm			
				DEUTZ / MWM TBG 616		Zeichnungsnummer	Blatt 1/1
Zust.	Änderung	Datum	Name	Urspr.		T1D30HRL-xxx6	Bl.
						Ers. f.:	Ers. d.:

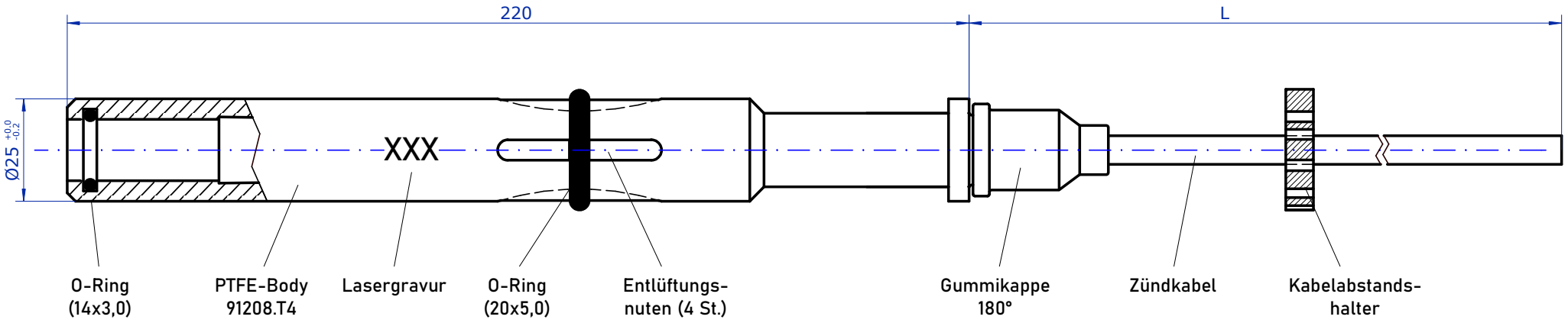

Legende

T1 - PTFE-Zündleitung, Standard
D - DEUTZ/MWM-Motoren
31 - Baureihe TBG 616
H - Zündkerzentypen: 18 GZ 5-77-2, GL3-5
R - Innerer Widerstand 5 kOhm
I - Kabelabgang 180°
xxx - Kabellänge in mm
0 - offenes Kabelende

Zündkerzenstecker / Grundkörper:

zul. Umgebungstemperatur: max. 250°C
Material: Teflon/PTFE

Zündkabel:

zul. Umgebungstemperatur: max. 250°C
Material: Silikon

L = Kabellänge (mm)

Verfügbare Standardlängen (L):
200 | 250 | 300 | 350 | 400 | 450 | 500 | 550 | 600 | 650 | 700 | 750 | 800 | 850 | 900 | 950

ENSERV				Zul. Abweichung		Oberfläche	Maßstab	Gewicht
							Werkstoff, Halbzeug Rohteil-Nr. Modell- oder Gesenk-Nr.	
					Datum	Name	Benennung	
				Bearb.	22.05.2024	H. Schmidt	PTFE-Zündleitung	
				Gepr.				
				Norm				
				DEUTZ / MWM TBG 616			Zeichnungsnummer T1D31HRI-xxx0	Blatt 1/1 Bl.
Zust.	Änderung	Datum	Name	Urspr.			Ers. f.:	Ers. d.:

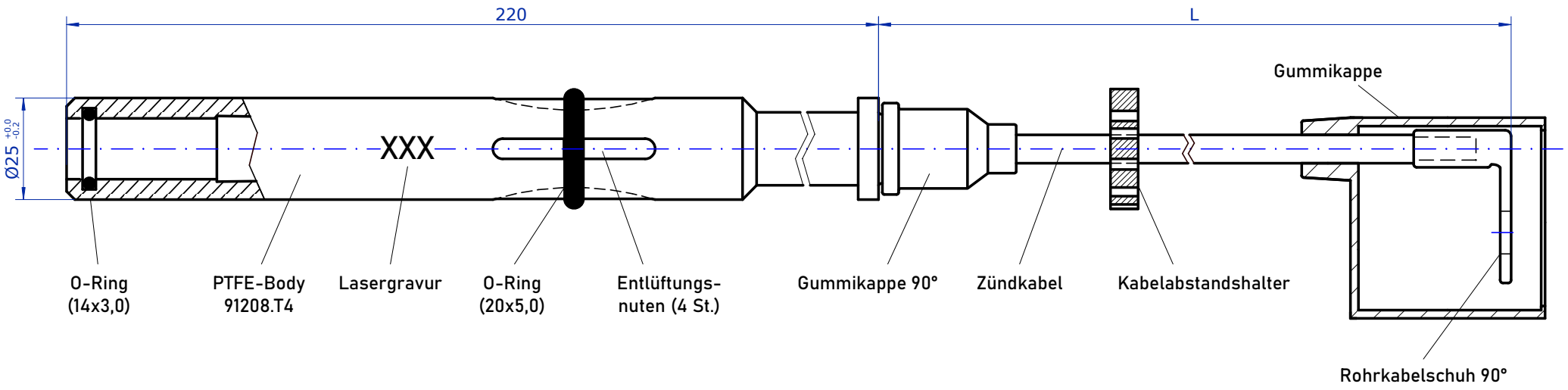

Legende

T1 - PTFE-Zündleitung, Standard
D - DEUTZ/MWM-Motoren
31 - Baureihe TBG 616
H - Zündkerzentypen: 18 GZ 5-77-2, GL3-5
R - Innerer Widerstand 5 kOhm
I - Kabelabgang 180°
xxx - Kabellänge in mm
1 - Rohrkabelschuh 90°

Zündkerzenstecker / Grundkörper:

zul. Umgebungstemperatur: max. 250°C
Material: Teflon/PTFE

Zündkabel:

zul. Umgebungstemperatur: max. 250°C
Material: Silikon

L = Kabellänge (mm)

Verfügbare Standardlängen (L):
200 | 250 | 300 | 350 | 400 | 450 | 500 | 550 | 600 | 650 | 700 | 750 | 800 | 850 | 900 | 950

ENSERV				Zul. Abweichung	Oberfläche	Maßstab	Gewicht
						Werkstoff, Halbzeug Rohteil-Nr. Modell- oder Gesenk-Nr.	
					Datum	Name	Benennung
				Bearb.	23.05.2024	H. Schmidt	PTFE-Zündleitung
				Gepr.			
				Norm			
				DEUTZ / MWM TBG 616		Zeichnungsnummer T1D31HRI-xxx1	Blatt 1/1 Bl.
Zust.	Änderung	Datum	Name	Urspr.		Ers. f.:	Ers. d.:

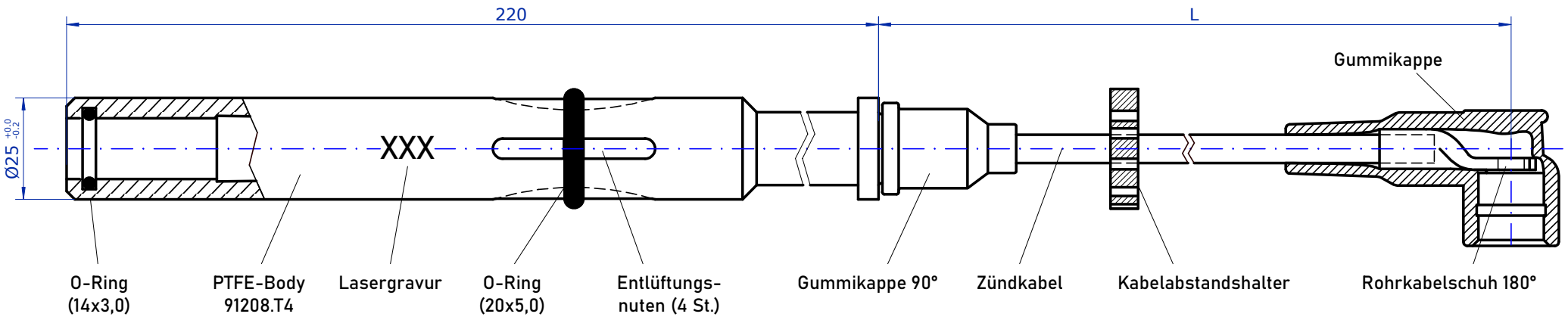

Legende

T1 - PTFE-Zündleitung, Standard
D - DEUTZ/MWM-Motoren
31 - Baureihe TBG 616
H - Zündkerzentypen: 18 GZ 5-77-2, GL3-5
R - Innerer Widerstand 5 kOhm
I - Kabelabgang 180°
xxx - Kabellänge in mm
2 - Rohrkabelschuh 180°

Zündkerzenstecker / Grundkörper:

zul. Umgebungstemperatur: max. 250°C
Material: Teflon/PTFE

Zündkabel:

zul. Umgebungstemperatur: max. 250°C
Material: Silikon

L = Kabellänge (mm)

Verfügbare Standardlängen (L):
200 | 250 | 300 | 350 | 400 | 450 | 500 | 550 | 600 | 650 | 700 | 750 | 800 | 850 | 900 | 950

ENSERV				Zul. Abweichung	Oberfläche	Maßstab	Gewicht
						Werkstoff, Halbzeug Rohteil-Nr. Modell- oder Gesenk-Nr.	
					Datum	Name	Benennung
				Bearb.	23.05.2024	H. Schmidt	PTFE-Zündleitung
				Gepr.			
				Norm			
				DEUTZ / MWM TBG 616		Zeichnungsnummer T1D31HRI-xxx2	Blatt 1/1 Bl.
Zust.	Änderung	Datum	Name	Urspr.		Ers. f.:	Ers. d.:

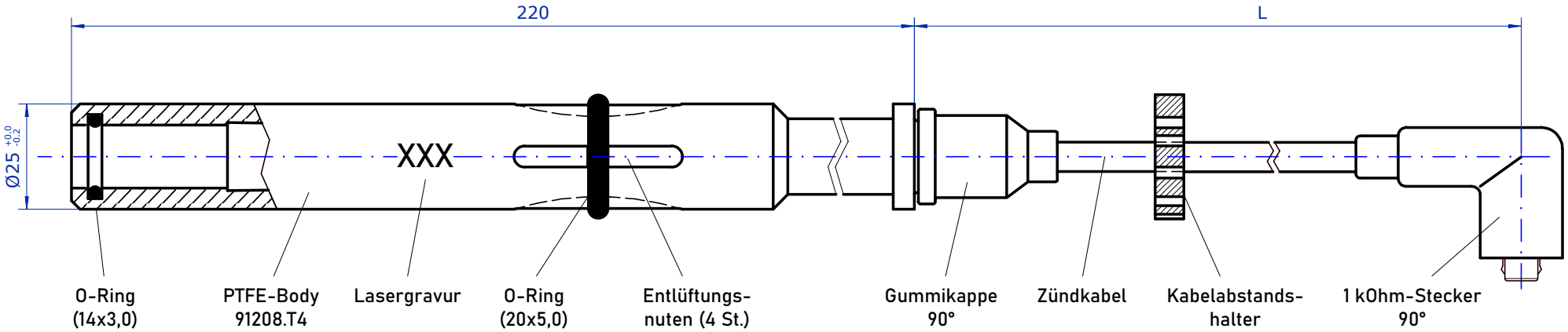

Legende

T1 - PTFE-Zündleitung, Standard
D - DEUTZ/MWM-Motoren
31 - Baureihe TBG 616
H - Zündkerzentypen: 18 GZ 5-77-2, GL3-5
R - Innerer Widerstand 5 kOhm
I - Kabelabgang 180°
xxx - Kabellänge in mm
3 - 1 kOhm-Stecker 90°

Zündkerzenstecker / Grundkörper:

zul. Umgebungstemperatur: max. 250°C
Material: Teflon/PTFE

Zündkabel:

zul. Umgebungstemperatur: max. 250°C
Material: Silikon

L = Kabellänge (mm)

Verfügbare Standardlängen (L):
200 | 250 | 300 | 350 | 400 | 450 | 500 | 550 | 600 | 650 | 700 | 750 | 800 | 850 | 900 | 950

ENSERV				Zul. Abweichung	Oberfläche	Maßstab	Gewicht
						Werkstoff, Halbzeug Rohteil-Nr. Modell- oder Gesenk-Nr.	
					Datum / Name	Benennung	
				Bearb.	22.05.2024 / H. Schmidt	PTFE-Zündleitung	
				Gepr.			
				Norm			
				DEUTZ / MWM TBG 616		Zeichnungsnummer	Blatt
						T1D31HRI-xxx3	1/1
Zust.	Änderung	Datum	Name	Urspr.		Ers. f.:	Ers. d.:

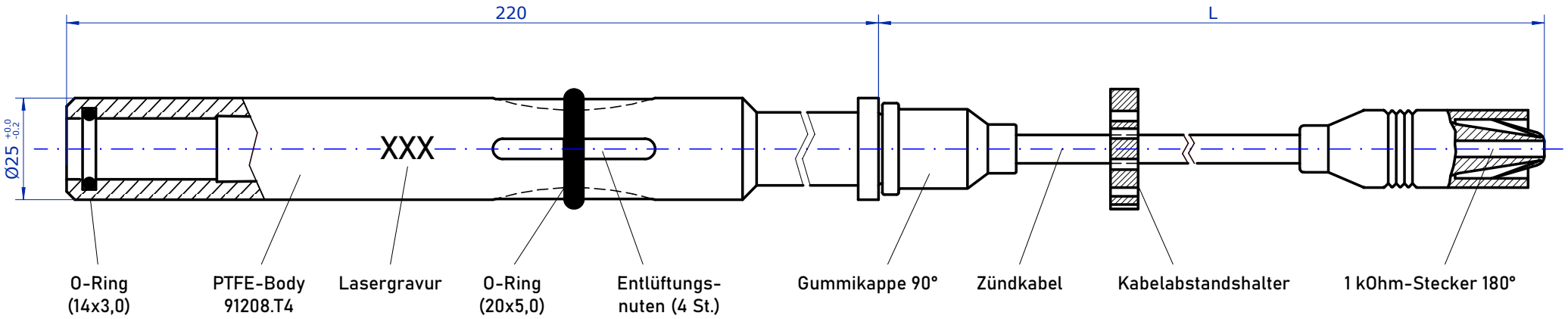

Legende

T1 - PTFE-Zündleitung, Standard
D - DEUTZ/MWM-Motoren
31 - Baureihe TBG 616
H - Zündkerzentypen: 18 GZ 5-77-2, GL3-5
R - Innerer Widerstand 5 kOhm
I - Kabelabgang 180°
xxx - Kabellänge in mm
4 - 1 kOhm-Stecker 180°

Zündkerzenstecker / Grundkörper:

zul. Umgebungstemperatur: max. 250°C
Material: Teflon/PTFE

Zündkabel:

zul. Umgebungstemperatur: max. 250°C
Material: Silikon

L = Kabellänge (mm)

Verfügbare Standardlängen (L):
200 | 250 | 300 | 350 | 400 | 450 | 500 | 550 | 600 | 650 | 700 | 750 | 800 | 850 | 900 | 950

ENSERV				Zul. Abweichung		Oberfläche	Maßstab	Gewicht
							Werkstoff, Halbzeug Rohteil-Nr. Modell- oder Gesenk-Nr.	
					Datum	Name	Benennung	
				Bearb.	23.05.2024	H. Schmidt	PTFE-Zündleitung	
				Gepr.				
				Norm				
				DEUTZ / MWM TBG 616			Zeichnungsnummer T1D31HRI-xxx4	Blatt 1/1 Bl.
Zust.	Änderung	Datum	Name	Urspr.			Ers. f.:	Ers. d.:

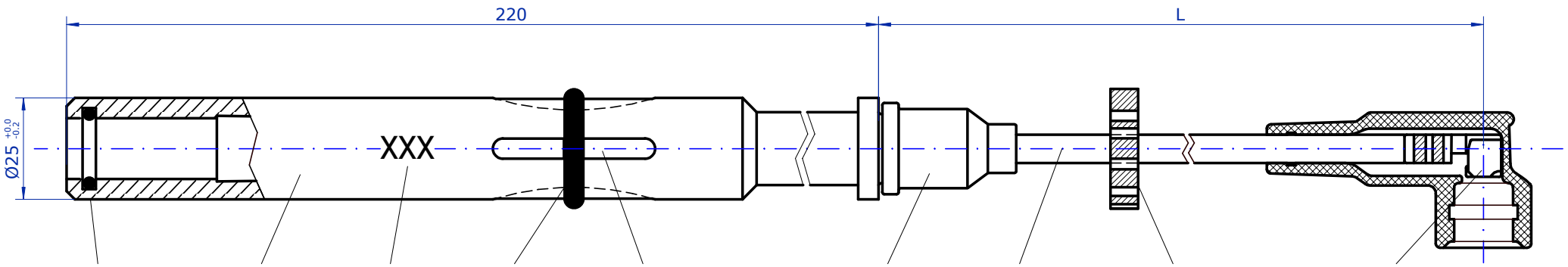

O-Ring (14x3,0) | PTFE-Body 91208.T4 | Lasergravur | O-Ring (20x5,0) | Entlüftungs-nuten (4 St.) | Gummikappe 90° | Zündkabel | Kabelabstandshalter | SAE-Anschluss 90°

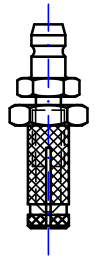

Zündspulenadapter
(muss separat bestellt werden)

Legende

T1 - PTFE-Zündleitung, Standard
D - DEUTZ/MWM-Motoren
31 - Baureihe TBG 616
H - Zündkerzentypen: 18 GZ 5-77-2, GL3-5
R - Innerer Widerstand 5 kOhm
I - Kabelabgang 180°
xxx - Kabellänge in mm
5 - SAE-Stecker 90°

Zündkerzenstecker / Grundkörper:

zul. Umgebungstemperatur: max. 250°C
Material: Teflon/PTFE

Zündkabel:

zul. Umgebungstemperatur: max. 250°C
Material: Silikon

L = Kabellänge (mm)

Verfügbare Standardlängen (L):
200 | 250 | 300 | 350 | 400 | 450 | 500 | 550 | 600 | 650 | 700 | 750 | 800 | 850 | 900 | 950

ENSERV				Zul. Abweichung		Oberfläche	Maßstab	Gewicht
							Werkstoff, Halbzeug Rohteil-Nr. Modell- oder Gesenk-Nr.	
					Datum	Name	Benennung	
				Bearb.	23.05.2024	H. Schmidt	PTFE-Zündleitung	
				Gepr.				
				Norm				
				DEUTZ / MWM TBG 616			Zeichnungsnummer T1D31HRI-xxx5	Blatt 1/1 Bl.
Zust.	Änderung	Datum	Name	Urspr.			Ers. f.:	Ers. d.:

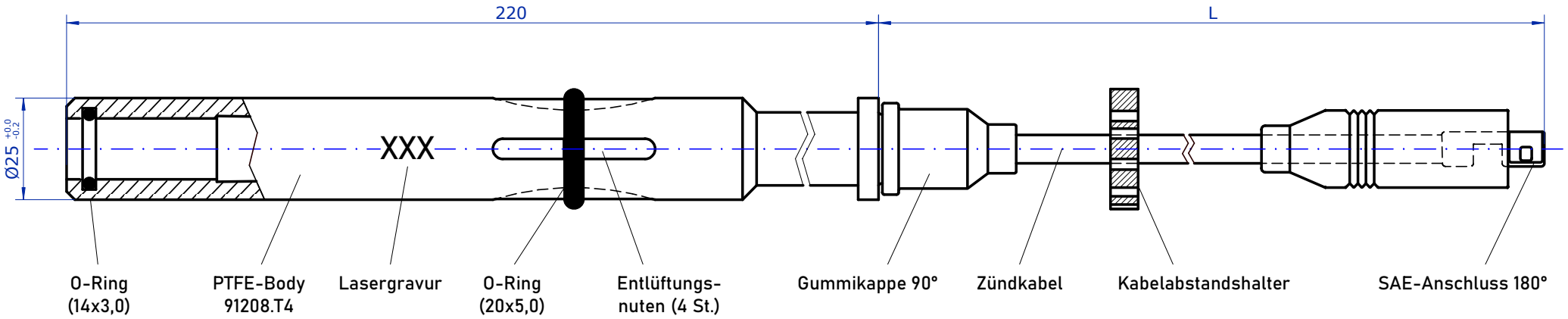

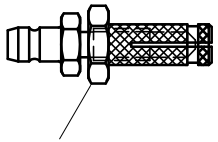

Zündspulenadapter
(muss separat bestellt werden)

Legende

T1 - PTFE-Zündleitung, Standard
D - DEUTZ/MWM-Motoren
31 - Baureihe TBG 616
H - Zündkerzentypen: 18 GZ 5-77-2, GL3-5
R - Innerer Widerstand 5 kOhm
I - Kabelabgang 180°
xxx - Kabellänge in mm
6 - SAE-Stecker 180°

Zündkerzenstecker / Grundkörper:

zul. Umgebungstemperatur: max. 250°C
Material: Teflon/PTFE

Zündkabel:

zul. Umgebungstemperatur: max. 250°C
Material: Silikon

L = Kabellänge (mm)

Verfügbare Standardlängen (L):
200 | 250 | 300 | 350 | 400 | 450 | 500 | 550 | 600 | 650 | 700 | 750 | 800 | 850 | 900 | 950

ENSERV				Zul. Abweichung		Oberfläche	Maßstab	Gewicht
							Werkstoff, Halbzeug Rohteil-Nr. Modell- oder Gesenk-Nr.	
					Datum	Name	Benennung	
				Bearb.	23.05.2024	H. Schmidt	PTFE-Zündleitung	
				Gepr.				
				Norm				
				DEUTZ / MWM TBG 616			Zeichnungsnummer T1D31HRI-xxx6	Blatt 1/1 Bl.
Zust.	Änderung	Datum	Name	Urspr.			Ers. f.:	Ers. d.:

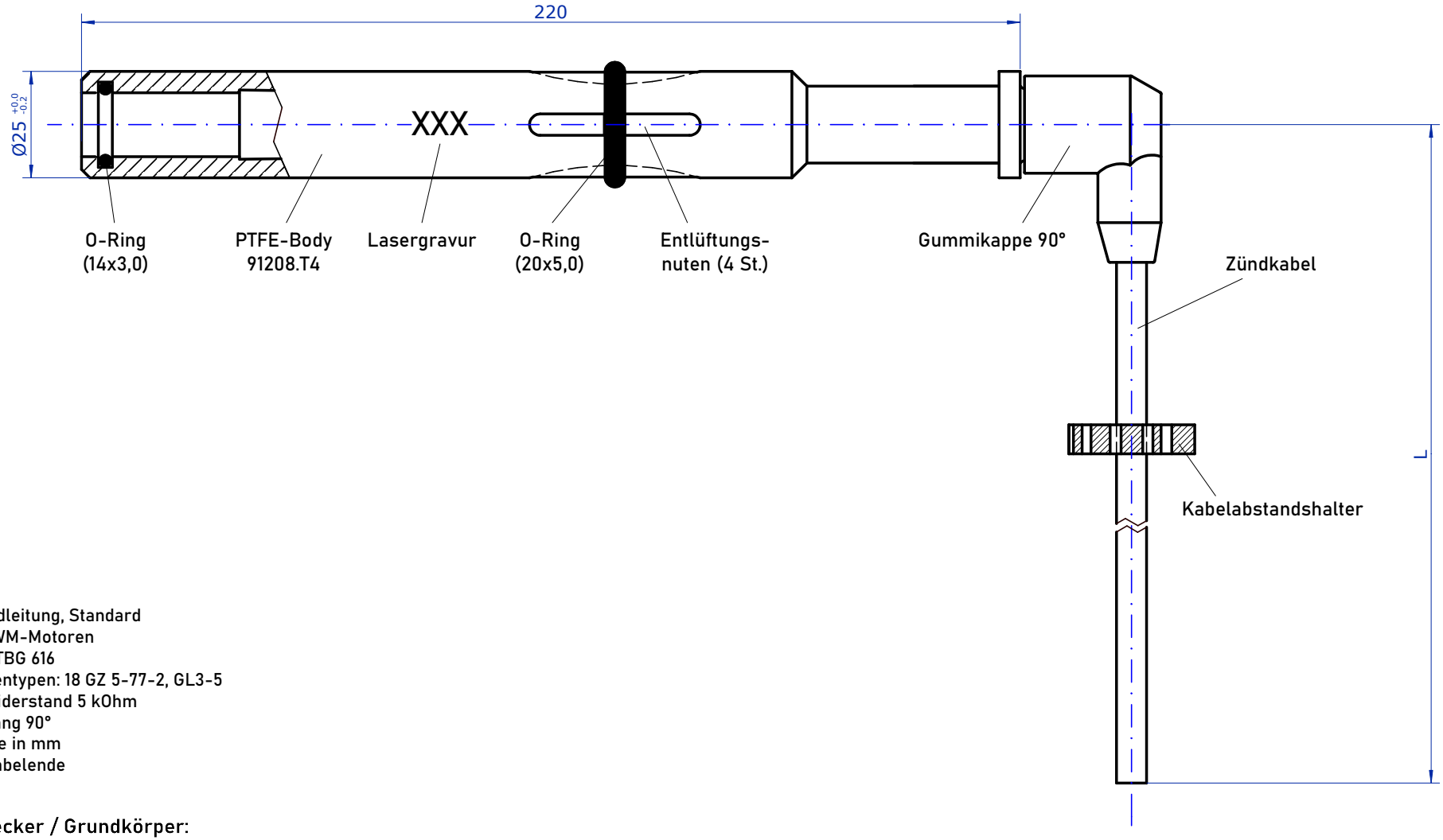

Legende

T1 - PTFE-Zündleitung, Standard
D - DEUTZ/MWM-Motoren
31 - Baureihe TBG 616
H - Zündkerzentypen: 18 GZ 5-77-2, GL3-5
R - Innerer Widerstand 5 kOhm
L - Kabelabgang 90°
xxx - Kabellänge in mm
0 - offenes Kabelende

Zündkerzenstecker / Grundkörper:

zul. Umgebungstemperatur: max. 250°C
Material: Teflon/PTFE

Zündkabel:

zul. Umgebungstemperatur: max. 250°C
Material: Silikon

L = Kabellänge (mm)

Verfügbare Standardlängen (L):
200 | 250 | 300 | 350 | 400 | 450 | 500 | 550 | 600 | 650 | 700 | 750 | 800 | 850 | 900 | 950

ENSERV				Zul. Abweichung	Oberfläche	Maßstab	Gewicht
						Werkstoff, Halbzeug Rohteil-Nr. Modell- oder Gesenk-Nr.	
					Datum	Name	Benennung
				Bearb.	22.05.2024	H. Schmidt	PTFE-Zündleitung
				Gepr.			
				Norm			
				DEUTZ / MWM TBG 616		Zeichnungsnummer T1D31HRL-xxx0	Blatt 1/1 Bl.
Zust.	Änderung	Datum	Name	Urspr.		Ers. f.:	Ers. d.:

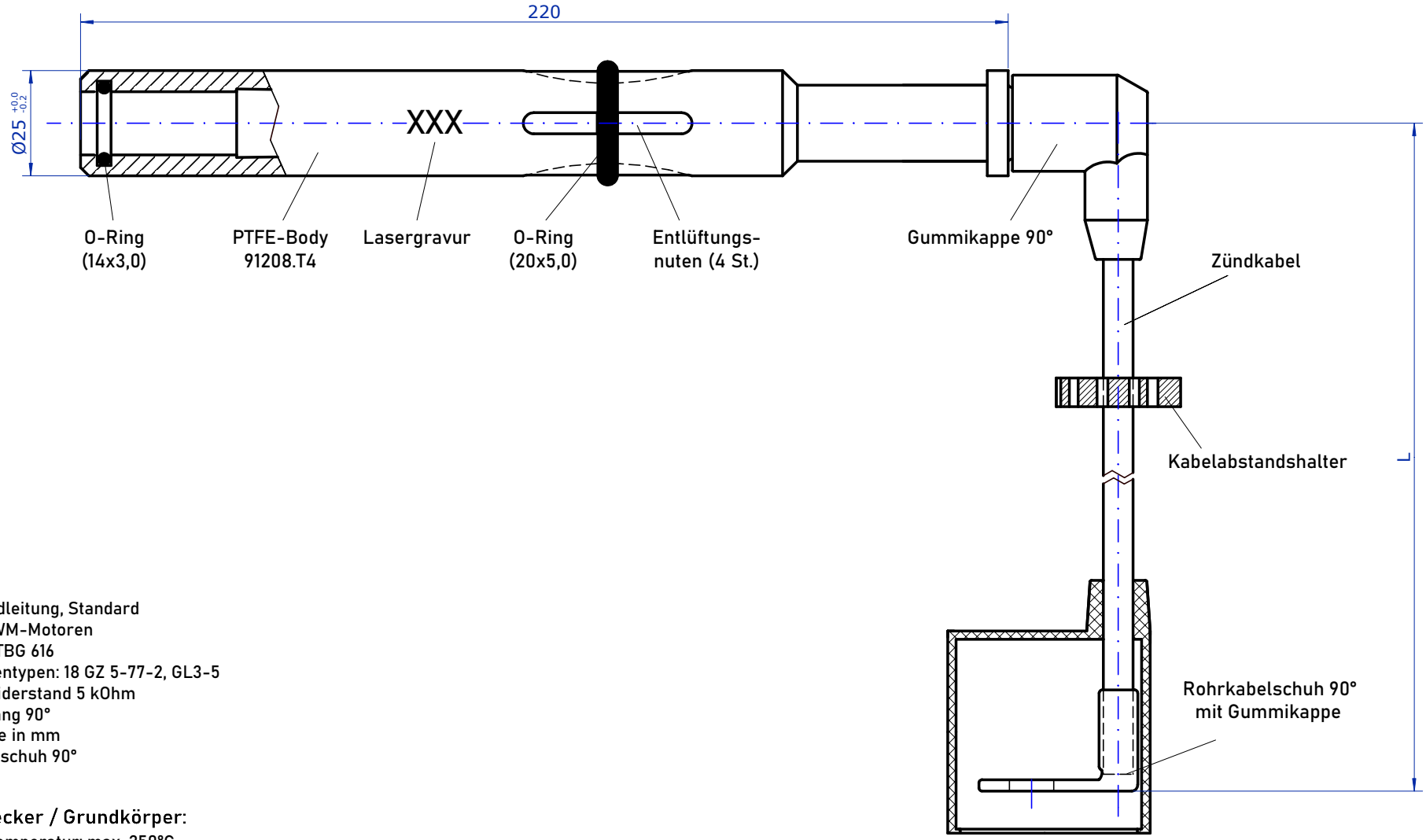

Legende

T1 - PTFE-Zündleitung, Standard
D - DEUTZ/MWM-Motoren
31 - Baureihe TBG 616
H - Zündkerzentypen: 18 GZ 5-77-2, GL3-5
R - Innerer Widerstand 5 kOhm
L - Kabelabgang 90°
xxx - Kabellänge in mm
1 - Rohrkabelschuh 90°

Zündkerzenstecker / Grundkörper:

zul. Umgebungstemperatur: max. 250°C
Material: Teflon/PTFE

Zündkabel:

zul. Umgebungstemperatur: max. 250°C
Material: Silikon

L = Kabellänge (mm)

Verfügbare Standardlängen (L):
200 | 250 | 300 | 350 | 400 | 450 | 500 | 550 | 600 | 650 | 700 | 750 | 800 | 850 | 900 | 950

ENSERV				Zul. Abweichung	Oberfläche	Maßstab	Gewicht
						Werkstoff, Halbzeug Rohteil-Nr. Modell- oder Gesenk-Nr.	
					Datum	Name	Benennung
				Bearb.	22.05.2024	H. Schmidt	PTFE-Zündleitung
				Gepr.			
				Norm			
				DEUTZ / MWM TBG 616		Zeichnungsnummer T1D31HRL-xxx1	Blatt 1/1 Bl.
Zust.	Änderung	Datum	Name	Urspr.		Ers. f.:	Ers. d.:

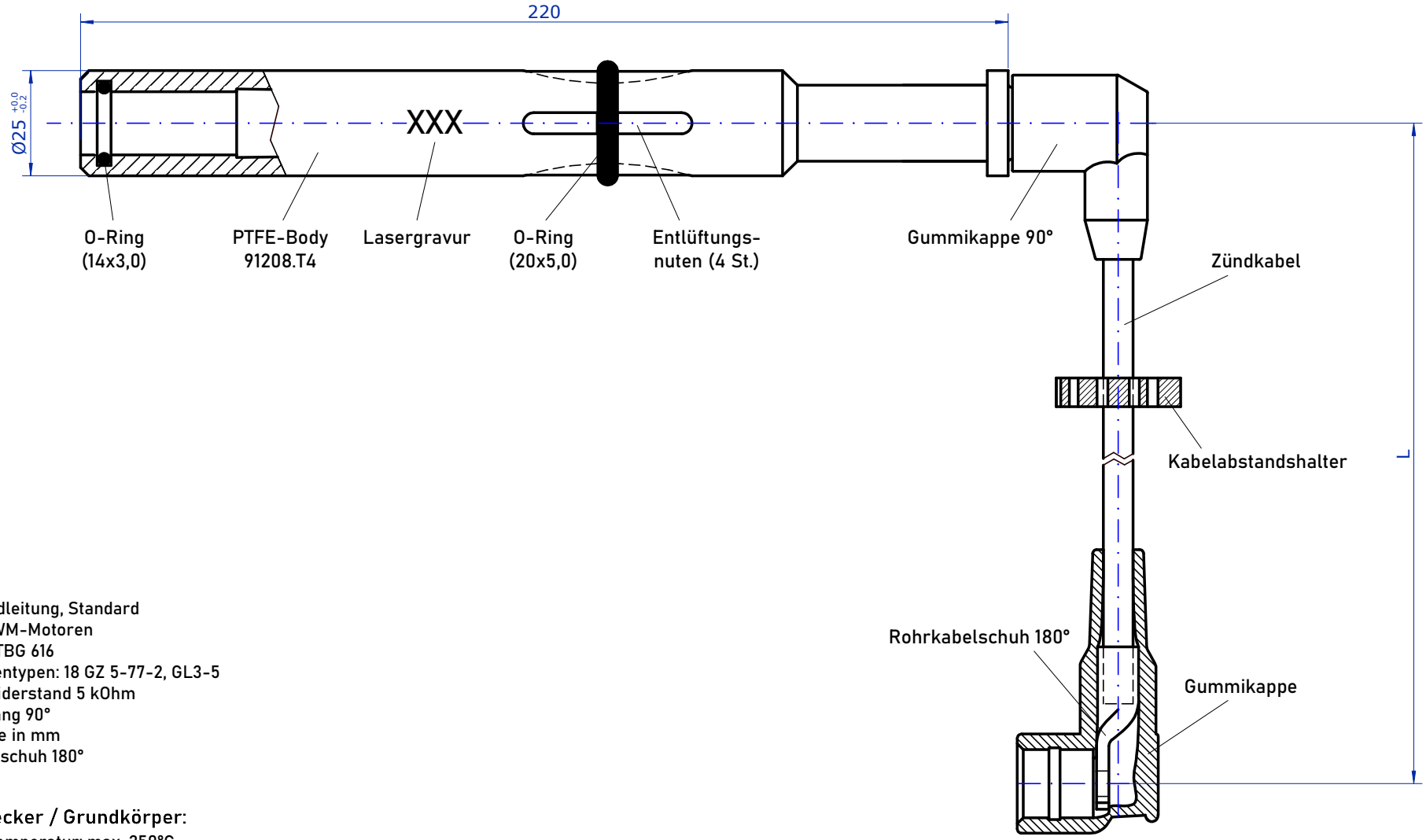

Legende

T1 - PTFE-Zündleitung, Standard
D - DEUTZ/MWM-Motoren
31 - Baureihe TBG 616
H - Zündkerzentypen: 18 GZ 5-77-2, GL3-5
R - Innerer Widerstand 5 kOhm
L - Kabelabgang 90°
xxx - Kabellänge in mm
2 - Rohrkabelschuh 180°

Zündkerzenstecker / Grundkörper:

zul. Umgebungstemperatur: max. 250°C
Material: Teflon/PTFE

Zündkabel:

zul. Umgebungstemperatur: max. 250°C
Material: Silikon

L = Kabellänge (mm)

Verfügbare Standardlängen (L):
200 | 250 | 300 | 350 | 400 | 450 | 500 | 550 | 600 | 650 | 700 | 750 | 800 | 850 | 900 | 950

ENSERV				Zul. Abweichung	Oberfläche	Maßstab	Gewicht
						Werkstoff, Halbzeug Rohteil-Nr. Modell- oder Gesenk-Nr.	
					Datum	Name	Benennung
				Bearb.	22.05.2024	H. Schmidt	PTFE-Zündleitung
				Gepr.			
				Norm			
				DEUTZ / MWM TBG 616			Zeichnungsnummer: T1D31HRL-xxx2
							Blatt 1/1
Zust.	Änderung	Datum	Name	Urspr.		Ers. f.:	Ers. d.:

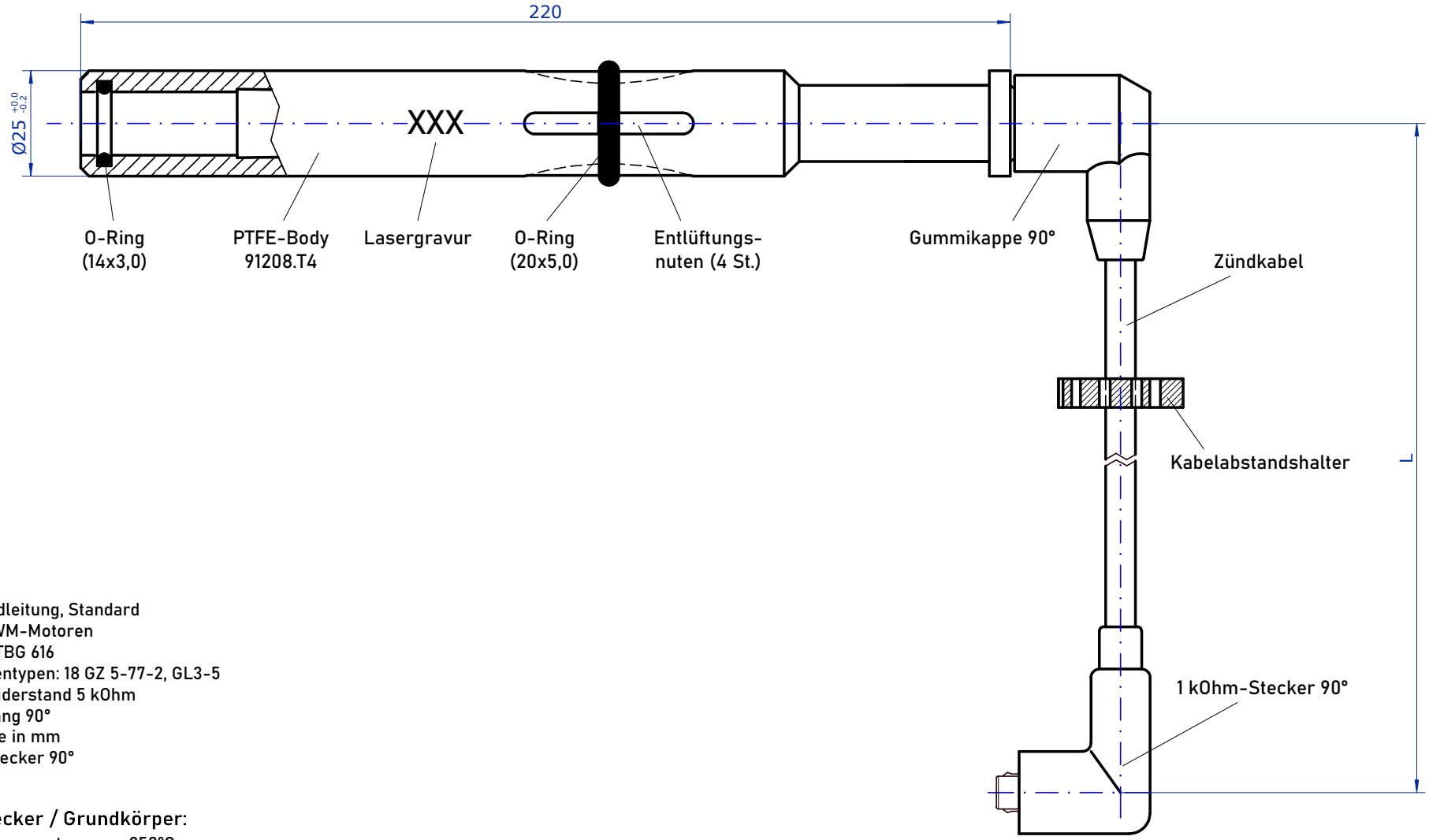

Legende

T1 - PTFE-Zündleitung, Standard
D - DEUTZ/MWM-Motoren
31 - Baureihe TBG 616
H - Zündkerzentypen: 18 GZ 5-77-2, GL3-5
R - Innerer Widerstand 5 kOhm
L - Kabelabgang 90°
xxx - Kabellänge in mm
3 - 1 kOhm-Stecker 90°

Zündkerzenstecker / Grundkörper:

zul. Umgebungstemperatur: max. 250°C
Material: Teflon/PTFE

Zündkabel:

zul. Umgebungstemperatur: max. 250°C
Material: Silikon

L = Kabellänge (mm)

Verfügbare Standardlängen (L):
200 | 250 | 300 | 350 | 400 | 450 | 500 | 550 | 600 | 650 | 700 | 750 | 800 | 850 | 900 | 950

ENSERV				Zul. Abweichung	Oberfläche	Maßstab	Gewicht
						Werkstoff, Halbzeug Rohteil-Nr. Modell- oder Gesenk-Nr.	
					Datum	Name	Benennung
				Bearb.	22.05.2024	H. Schmidt	PTFE-Zündleitung
				Gepr.			
				Norm			
				DEUTZ / MWM TBG 616			Zeichnungsnummer: T1D31HRL-xxx3
							Blatt 1/1
Zust.	Änderung	Datum	Name	Urspr.		Ers. f.:	Ers. d.:

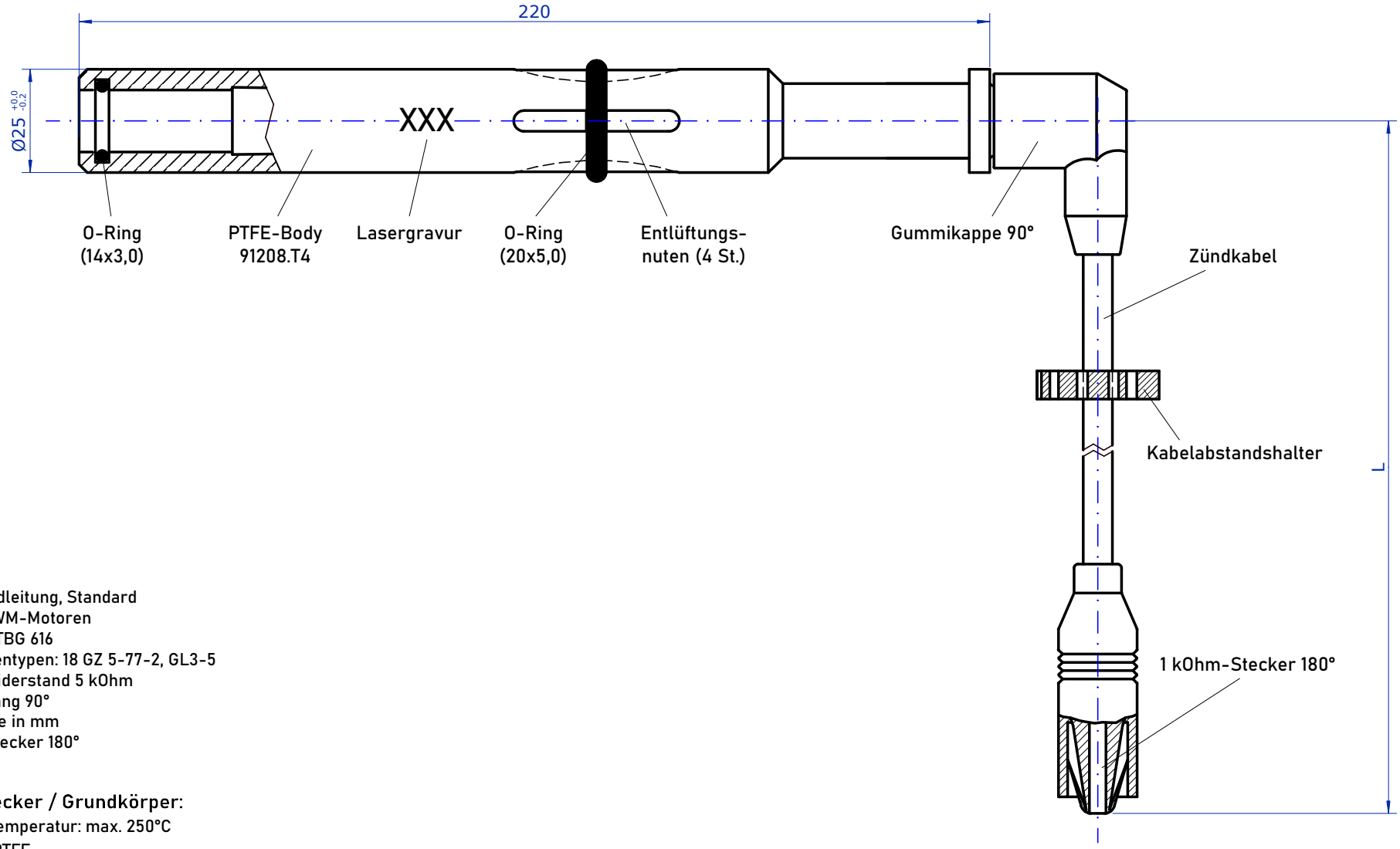

Legende

T1 - PTFE-Zündleitung, Standard
D - DEUTZ/MWM-Motoren
31 - Baureihe TBG 616
H - Zündkerzentypen: 18 GZ 5-77-2, GL3-5
R - Innerer Widerstand 5 kOhm
L - Kabelabgang 90°
xxx - Kabellänge in mm
4 - 1 kOhm-Stecker 180°

Zündkerzenstecker / Grundkörper:

zul. Umgebungstemperatur: max. 250°C
Material: Teflon/PTFE

Zündkabel:

zul. Umgebungstemperatur: max. 250°C
Material: Silikon

L = Kabellänge (mm)

Verfügbare Standardlängen (L):
200 | 250 | 300 | 350 | 400 | 450 | 500 | 550 | 600 | 650 | 700 | 750 | 800 | 850 | 900 | 950

ENSERV				Zul. Abweichung		Oberfläche	Maßstab	Gewicht
							Werkstoff, Halbzeug Rohteil-Nr. Modell- oder Gesenk-Nr.	
					Datum	Name	Benennung	
				Bearb.	22.05.2024	H. Schmidt	PTFE-Zündleitung	
				Gepr.				
				Norm				
				DEUTZ / MWM TBG 616			Zeichnungsnummer T1D31HRL-xxx4	Blatt 1/1 Bl.
Zust.	Änderung	Datum	Name	Urspr.			Ers. f.:	Ers. d.:

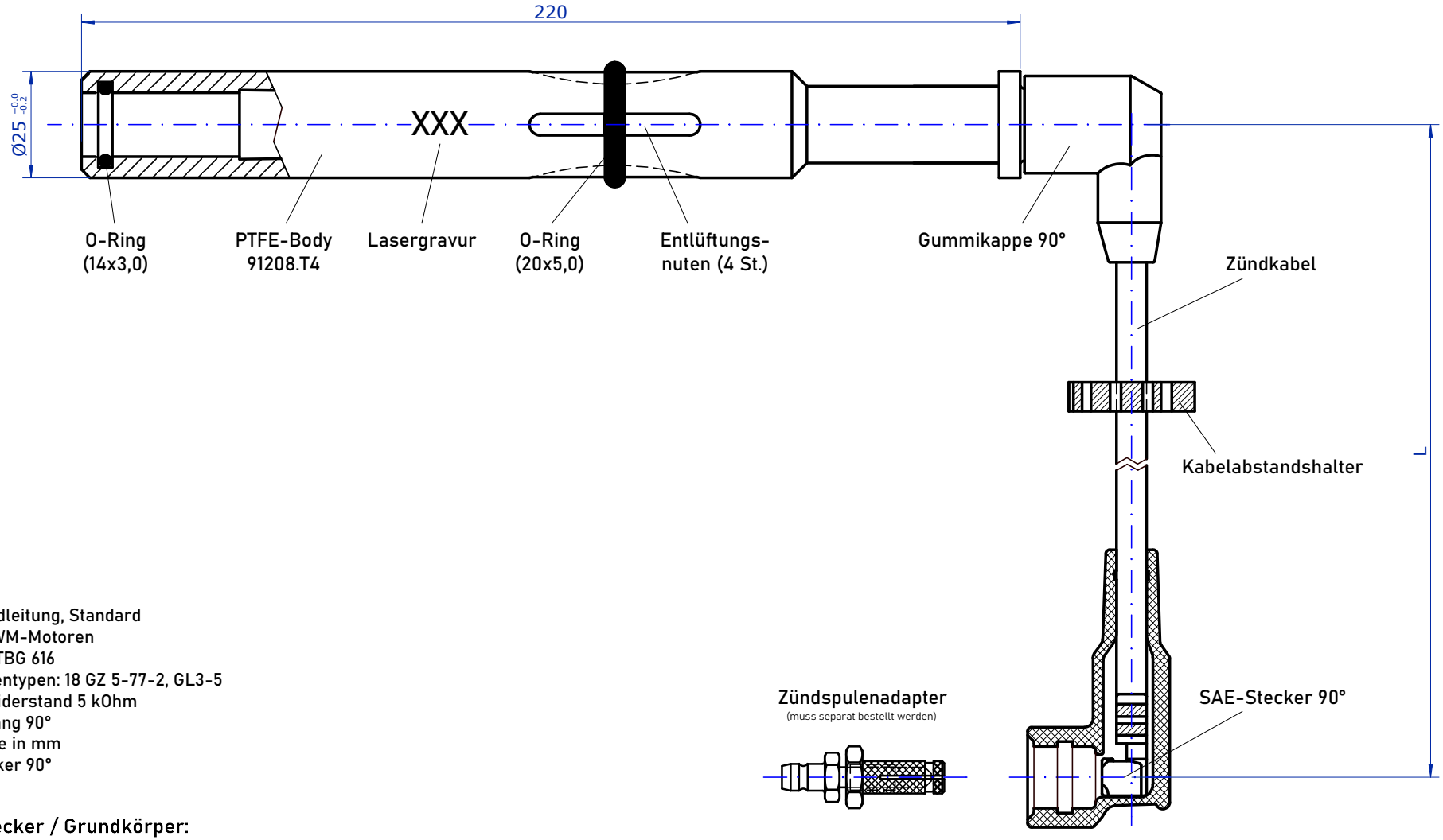

Legende

T1 - PTFE-Zündleitung, Standard
D - DEUTZ/MWM-Motoren
31 - Baureihe TBG 616
H - Zündkerzentypen: 18 GZ 5-77-2, GL3-5
R - Innerer Widerstand 5 kOhm
L - Kabelabgang 90°
xxx - Kabellänge in mm
5 - SAE-Stecker 90°

Zündkerzenstecker / Grundkörper:

zul. Umgebungstemperatur: max. 250°C
Material: Teflon/PTFE

Zündkabel:

zul. Umgebungstemperatur: max. 250°C
Material: Silikon

L = Kabellänge (mm)

Verfügbare Standardlängen (L):
200 | 250 | 300 | 350 | 400 | 450 | 500 | 550 | 600 | 650 | 700 | 750 | 800 | 850 | 900 | 950

ENSERV				Zul. Abweichung	Oberfläche	Maßstab	Gewicht
						Werkstoff, Halbzeug Rohteil-Nr. Modell- oder Gesenk-Nr.	
					Datum	Name	Benennung
				Bearb.	22.05.2024	H. Schmidt	PTFE-Zündleitung
				Gepr.			
				Norm			
				DEUTZ / MWM TBG 616		Zeichnungsnummer T1D31HRL-xxx5	Blatt 1/1 Bl.
Zust.	Änderung	Datum	Name	Urspr.		Ers. f.:	Ers. d.:

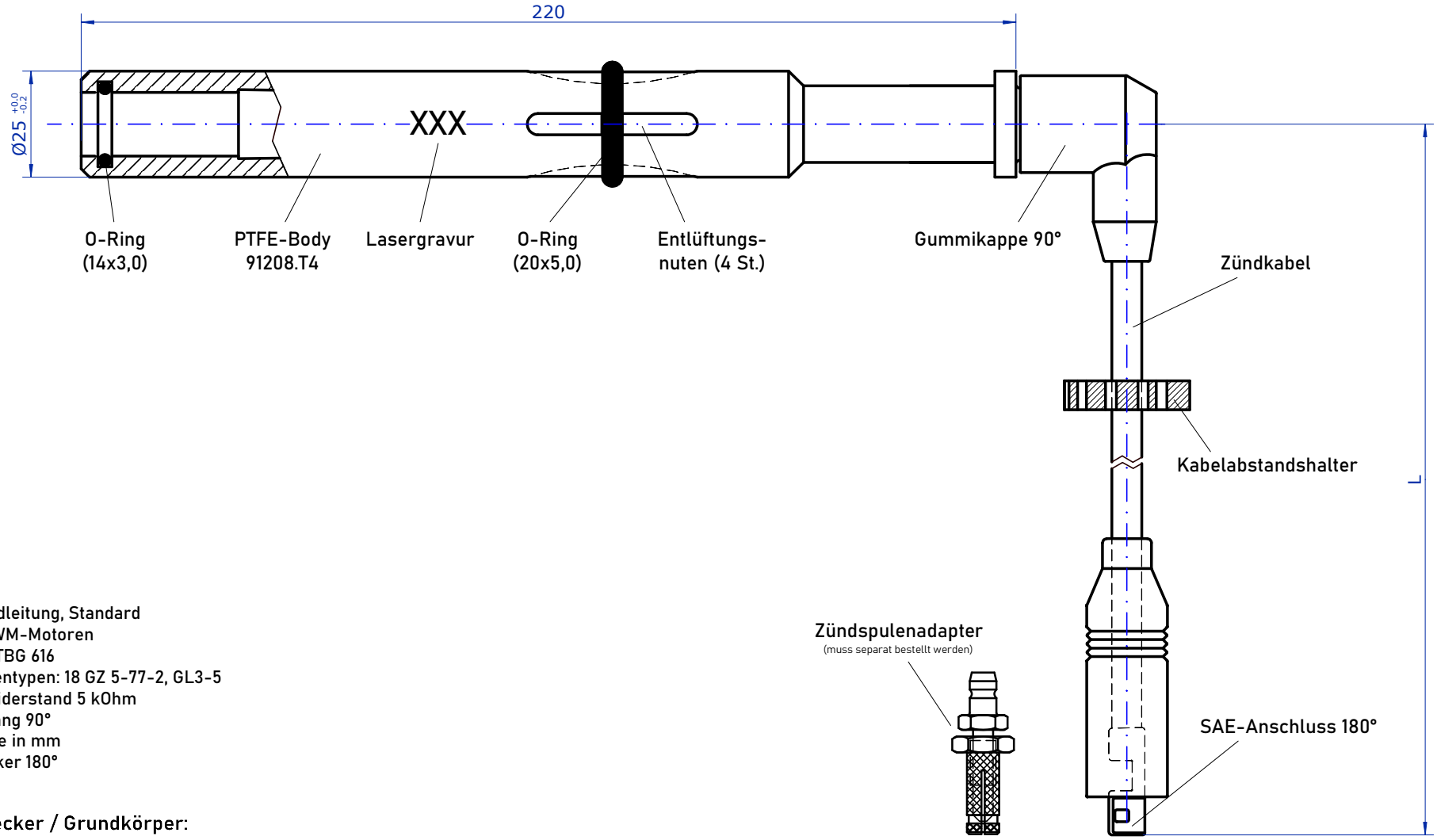

Legende

T1 - PTFE-Zündleitung, Standard
D - DEUTZ/MWM-Motoren
31 - Baureihe TBG 616
H - Zündkerzentypen: 18 GZ 5-77-2, GL3-5
R - Innerer Widerstand 5 kOhm
L - Kabelabgang 90°
xxx - Kabellänge in mm
6 - SAE-Stecker 180°

Zündkerzenstecker / Grundkörper:

zul. Umgebungstemperatur: max. 250°C
Material: Teflon/PTFE

Zündkabel:

zul. Umgebungstemperatur: max. 250°C
Material: Silikon

L = Kabellänge (mm)

Verfügbare Standardlängen (L):
200 | 250 | 300 | 350 | 400 | 450 | 500 | 550 | 600 | 650 | 700 | 750 | 800 | 850 | 900 | 950

ENSERV				Zul. Abweichung	Oberfläche	Maßstab	Gewicht
						Werkstoff, Halbzeug Rohteil-Nr. Modell- oder Gesenk-Nr.	
					Datum	Name	Benennung
				Bearb.	22.05.2024	H. Schmidt	PTFE-Zündleitung
				Gepr.			
				Norm			
				DEUTZ / MWM TBG 616			Zeichnungsnummer: T1D31HRL-xxx6
							Blatt 1/1 Bl.
Zust.	Änderung	Datum	Name	Urspr.		Ers. f.:	Ers. d.:

DEUTZ/MWM TBG 620

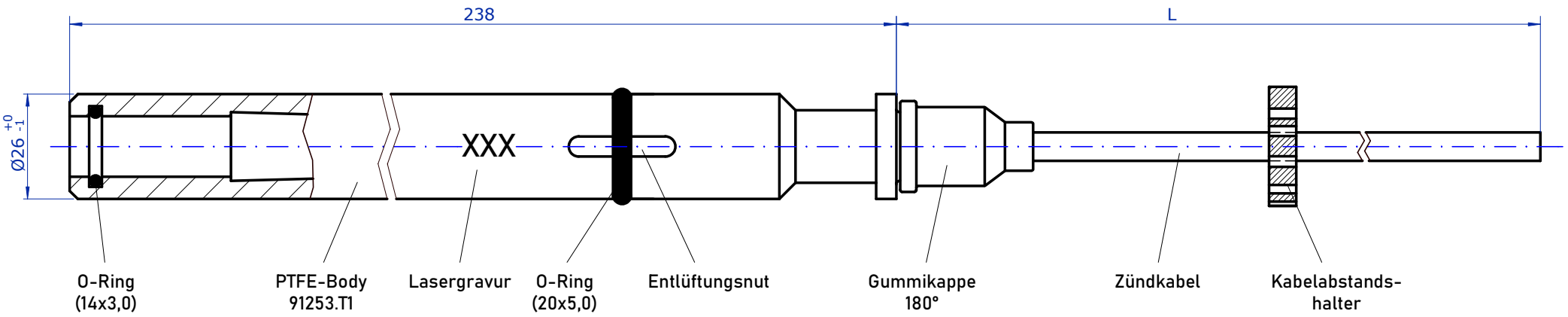

Legende

T1 - PTFE-Zündleitung, Standard
D - DEUTZ/MWM-Motoren
40 - Serie TBG 620
H - Zündkerzentypen: 18 GZ 5-77-2, GL3-5
R - Innerer Widerstand 5 kOhm
I - Kabelabgang 180°
xxx - Kabellänge in mm
0 - offenes Kabelende

Zündkerzenstecker / Grundkörper:

zul. Umgebungstemperatur: max. 250°C
Material: Teflon/PTFE

Zündkabel:

zul. Umgebungstemperatur: max. 250°C
Material: Silikon

L = Kabellänge (mm)

Verfügbare Standardlängen (L):
200 | 250 | 300 | 350 | 400 | 450 | 500 | 550 | 600 | 650 | 700 | 750 | 800 | 850 | 900 | 950

ENSERV				Zul. Abweichung	Oberfläche	Maßstab	Gewicht
						Werkstoff, Halbzeug Rohteil-Nr. Modell- oder Gesenk-Nr.	
					Datum / Name	Benennung	
				Bearb.	27.05.2024 H. Schmidt	PTFE-Zündleitung	
				Gepr.			
				Norm			
				DEUTZ / MWM TBG 620		Zeichnungsnummer T1D40HRI-xxx0	Blatt 1/1 Bl.
Zust.	Änderung	Datum	Name	Urspr.		Ers. f.:	Ers. d.:

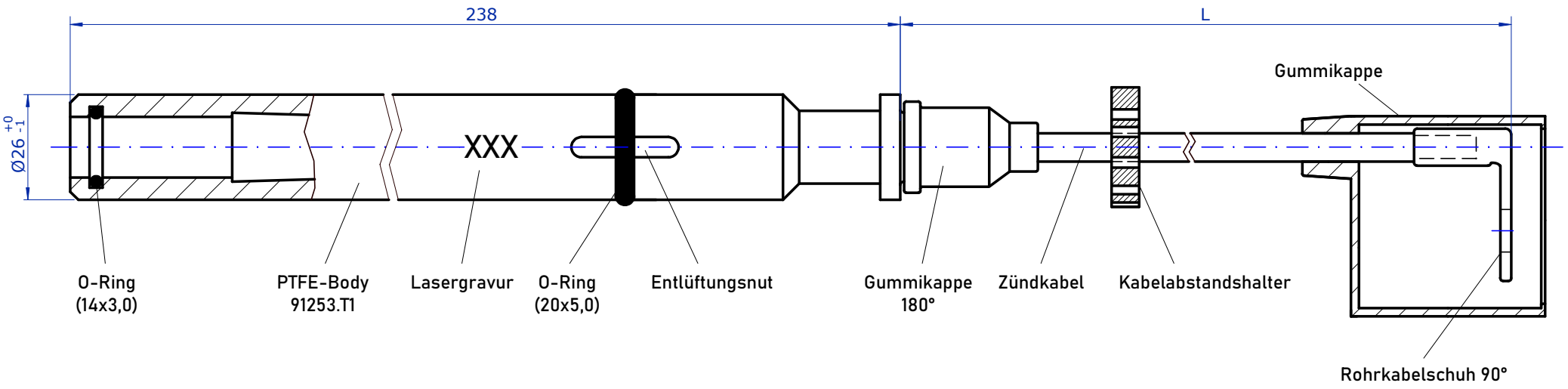

Legende

T1 - PTFE-Zündleitung, Standard
D - DEUTZ/MWM-Motoren
40 - Serie TBG 620
H - Zündkerzentypen: 18 GZ 5-77-2, GL3-5
R - Innerer Widerstand 5 kOhm
I - Kabelabgang 180°
xxx - Kabellänge in mm
1 - Rohrkabelschuh 90°

Zündkerzenstecker / Grundkörper:

zul. Umgebungstemperatur: max. 250°C
Material: Teflon/PTFE

Zündkabel:

zul. Umgebungstemperatur: max. 250°C
Material: Silikon

L = Kabellänge (mm)

Verfügbare Standardlängen (L):
200 | 250 | 300 | 350 | 400 | 450 | 500 | 550 | 600 | 650 | 700 | 750 | 800 | 850 | 900 | 950

ENSERV				Zul. Abweichung	Oberfläche	Maßstab	Gewicht
						Werkstoff, Halbzeug Rohteil-Nr. Modell- oder Gesenk-Nr.	
					Datum	Name	Benennung
				Bearb.	27.05.2024	H. Schmidt	PTFE-Zündleitung
				Gepr.			
				Norm			
				DEUTZ / MWM TBG 620		Zeichnungsnummer T1D40HRI-xxx1	Blatt 1/1 Bl.
Zust.	Änderung	Datum	Name	Urspr.		Ers. f.:	Ers. d.:

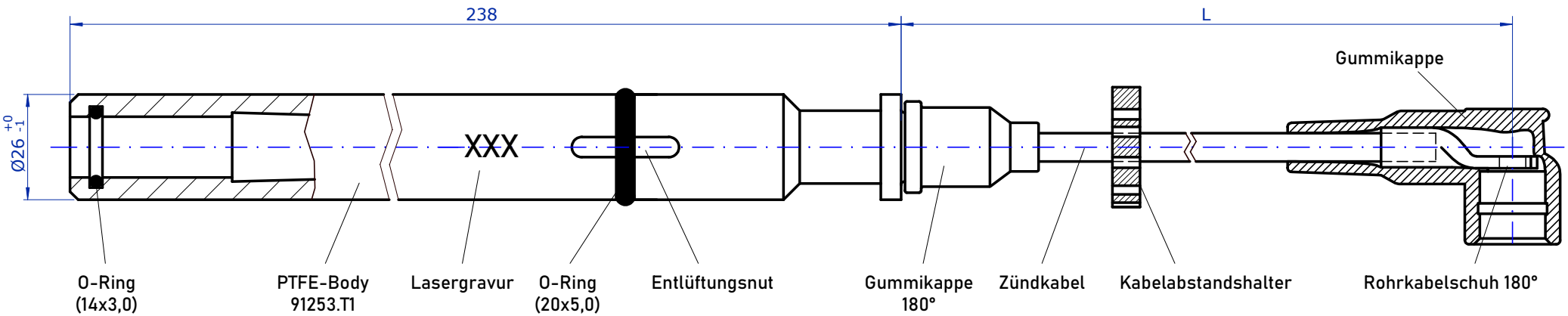

Legende

T1 - PTFE-Zündleitung, Standard
D - DEUTZ/MWM-Motoren
40 - Serie TBG 620
H - Zündkerzentypen: 18 GZ 5-77-2, GL3-5
R - Innerer Widerstand 5 kOhm
I - Kabelabgang 180°
xxx - Kabellänge in mm
2 - Rohrkabelschuh 180°

Zündkerzenstecker / Grundkörper:

zul. Umgebungstemperatur: max. 250°C
Material: Teflon/PTFE

Zündkabel:

zul. Umgebungstemperatur: max. 250°C
Material: Silikon

L = Kabellänge (mm)

Verfügbare Standardlängen (L):
200 | 250 | 300 | 350 | 400 | 450 | 500 | 550 | 600 | 650 | 700 | 750 | 800 | 850 | 900 | 950

ENSERV				Zul. Abweichung	Oberfläche	Maßstab	Gewicht
						Werkstoff, Halbzeug Rohteil-Nr. Modell- oder Gesenk-Nr.	
					Datum / Name	Benennung	
				Bearb.	27.05.2024 / H. Schmidt	PTFE-Zündleitung	
				Gepr.			
				Norm			
				DEUTZ / MWM TBG 620		Zeichnungsnummer T1D40HRI-xxx2	Blatt 1/1 Bl.
Zust.	Änderung	Datum	Name	Urspr.		Ers. f.:	Ers. d.:

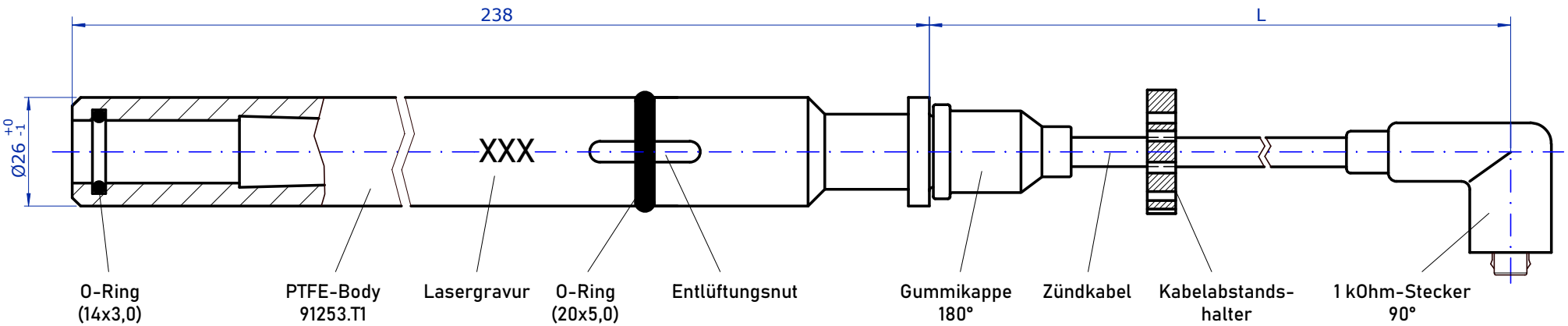

Legende

T1 - PTFE-Zündleitung, Standard
D - DEUTZ/MWM-Motoren
40 - Serie TBG 620
H - Zündkerzentypen: 18 GZ 5-77-2, GL3-5
R - Innerer Widerstand 5 kOhm
I - Kabelabgang 180°
xxx - Kabellänge in mm
3 - 1 kOhm-Stecker 90°

Zündkerzenstecker / Grundkörper:

zul. Umgebungstemperatur: max. 250°C
Material: Teflon/PTFE

Zündkabel:

zul. Umgebungstemperatur: max. 250°C
Material: Silikon

L = Kabellänge (mm)

Verfügbare Standardlängen (L):
200 | 250 | 300 | 350 | 400 | 450 | 500 | 550 | 600 | 650 | 700 | 750 | 800 | 850 | 900 | 950

ENSERV				Zul. Abweichung		Oberfläche	Maßstab	Gewicht
							Werkstoff, Halbzeug Rohteil-Nr. Modell- oder Gesenk-Nr.	
					Datum	Name	Benennung	
				Bearb.	27.05.2024	H. Schmidt	PTFE-Zündleitung	
				Gepr.				
				Norm				
				DEUTZ / MWM TBG 620			Zeichnungsnummer T1D40HRI-xxx3	Blatt 1/1 Bl.
Zust.	Änderung	Datum	Name	Urspr.			Ers. f.:	Ers. d.:

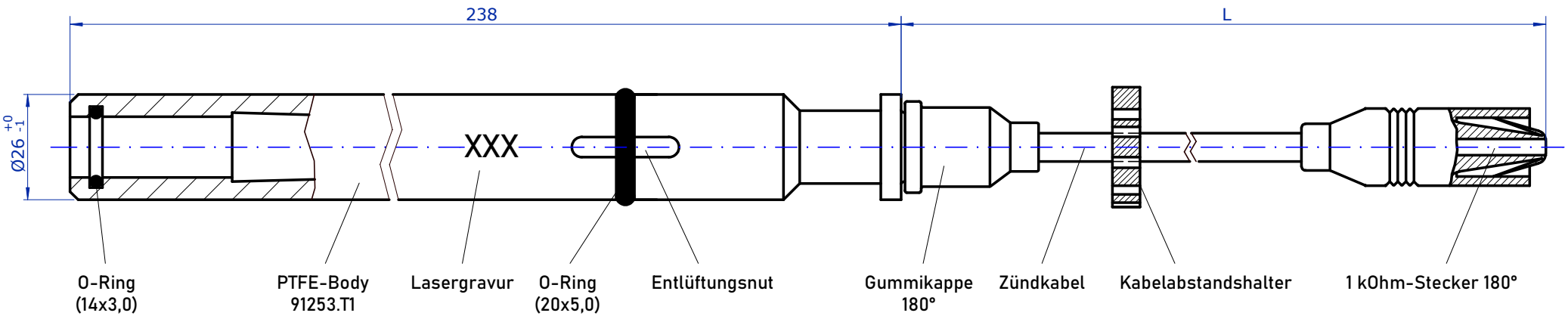

Legende

T1 - PTFE-Zündleitung, Standard
D - DEUTZ/MWM-Motoren
40 - Serie TBG 620
H - Zündkerzentypen: 18 GZ 5-77-2, GL3-5
R - Innerer Widerstand 5 kOhm
I - Kabelabgang 180°
xxx - Kabellänge in mm
4 - 1 kOhm-Stecker 180°

Zündkerzenstecker / Grundkörper:

zul. Umgebungstemperatur: max. 250°C
Material: Teflon/PTFE

Zündkabel:

zul. Umgebungstemperatur: max. 250°C
Material: Silikon

L = Kabellänge (mm)

Verfügbare Standardlängen (L):
200 | 250 | 300 | 350 | 400 | 450 | 500 | 550 | 600 | 650 | 700 | 750 | 800 | 850 | 900 | 950

ENSERV				Zul. Abweichung		Oberfläche	Maßstab	Gewicht
							Werkstoff, Halbzeug Rohteil-Nr. Modell- oder Gesenk-Nr.	
					Datum	Name	Benennung	
				Bearb.	27.05.2024	H. Schmidt	PTFE-Zündleitung	
				Gepr.				
				Norm				
				DEUTZ / MWM TBG 620			Zeichnungsnummer T1D40HRI-xxx4	Blatt 1/1 Bl.
Zust.	Änderung	Datum	Name	Urspr.			Ers. f.:	Ers. d.:

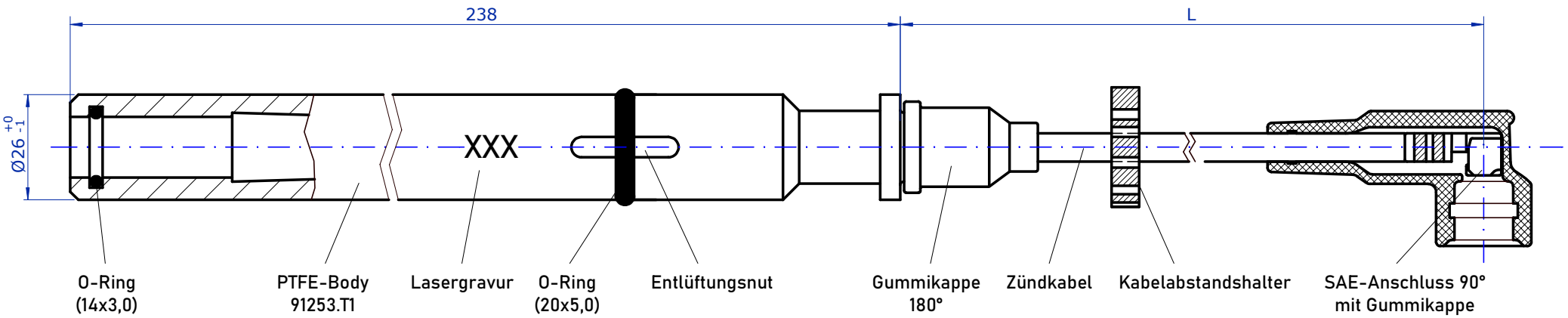

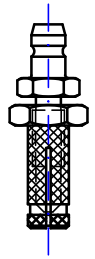

Zündspulenadapter
(muss separat bestellt werden)

Legende

T1 - PTFE-Zündleitung, Standard
D - DEUTZ/MWM-Motoren
40 - Serie TBG 620
H - Zündkerzentypen: 18 GZ 5-77-2, GL3-5
R - Innerer Widerstand 5 kOhm
I - Kabelabgang 180°
xxx - Kabellänge in mm
5 - SAE-Stecker 90°

Zündkerzenstecker / Grundkörper:

zul. Umgebungstemperatur: max. 250°C
Material: Teflon/PTFE

Zündkabel:

zul. Umgebungstemperatur: max. 250°C
Material: Silikon

L = Kabellänge (mm)

Verfügbare Standardlängen (L):
200 | 250 | 300 | 350 | 400 | 450 | 500 | 550 | 600 | 650 | 700 | 750 | 800 | 850 | 900 | 950

ENSERV				Zul. Abweichung		Oberfläche	Maßstab	Gewicht
							Werkstoff, Halbzeug Rohteil-Nr. Modell- oder Gesenk-Nr.	
					Datum	Name	Benennung	
				Bearb.	27.05.2024	H. Schmidt	PTFE-Zündleitung	
				Gepr.				
				Norm				
				DEUTZ / MWM TBG 620			Zeichnungsnummer T1D40HRI-xxx5	Blatt 1/1 Bl.
Zust.	Änderung	Datum	Name	Urspr.			Ers. f.:	Ers. d.:

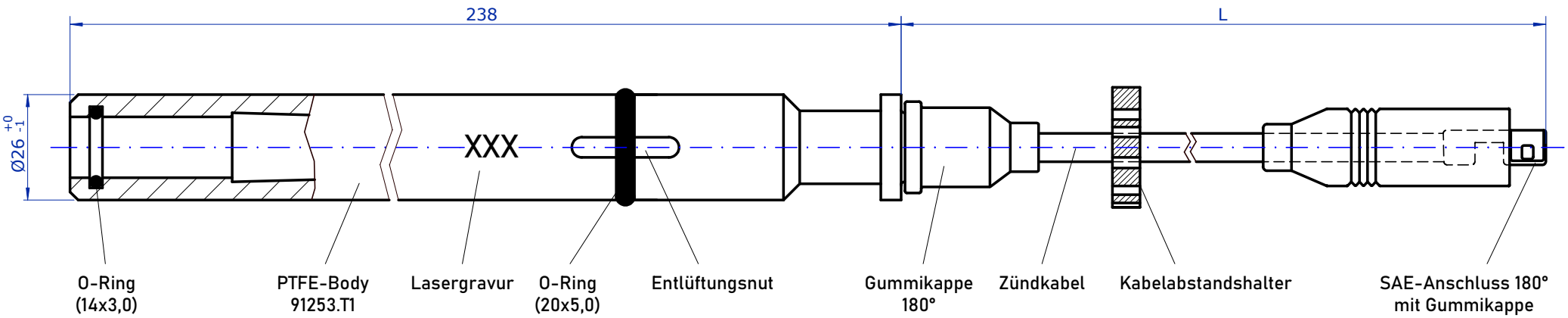

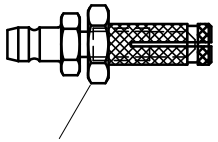

Zündspulenadapter
(muss separat bestellt werden)

Legende

T1 - PTFE-Zündleitung, Standard
D - DEUTZ/MWM-Motoren
40 - Serie TBG 620
H - Zündkerzentypen: 18 GZ 5-77-2, GL3-5
R - Innerer Widerstand 5 kOhm
I - Kabelabgang 180°
xxx - Kabellänge in mm
6 - SAE-Stecker 180°

Zündkerzenstecker / Grundkörper:

zul. Umgebungstemperatur: max. 250°C
Material: Teflon/PTFE

Zündkabel:

zul. Umgebungstemperatur: max. 250°C
Material: Silikon

L = Kabellänge (mm)

Verfügbare Standardlängen (L):
200 | 250 | 300 | 350 | 400 | 450 | 500 | 550 | 600 | 650 | 700 | 750 | 800 | 850 | 900 | 950

ENSERV				Zul. Abweichung		Oberfläche	Maßstab	Gewicht
							Werkstoff, Halbzeug Rohteil-Nr. Modell- oder Gesenk-Nr.	
					Datum	Name	Benennung	
				Bearb.	27.05.2024	H. Schmidt	PTFE-Zündleitung	
				Gepr.				
				Norm				
				DEUTZ / MWM TBG 620			Zeichnungsnummer T1D40HRI-xxx6	Blatt 1/1 Bl.
Zust.	Änderung	Datum	Name	Urspr.			Ers. f.:	Ers. d.:

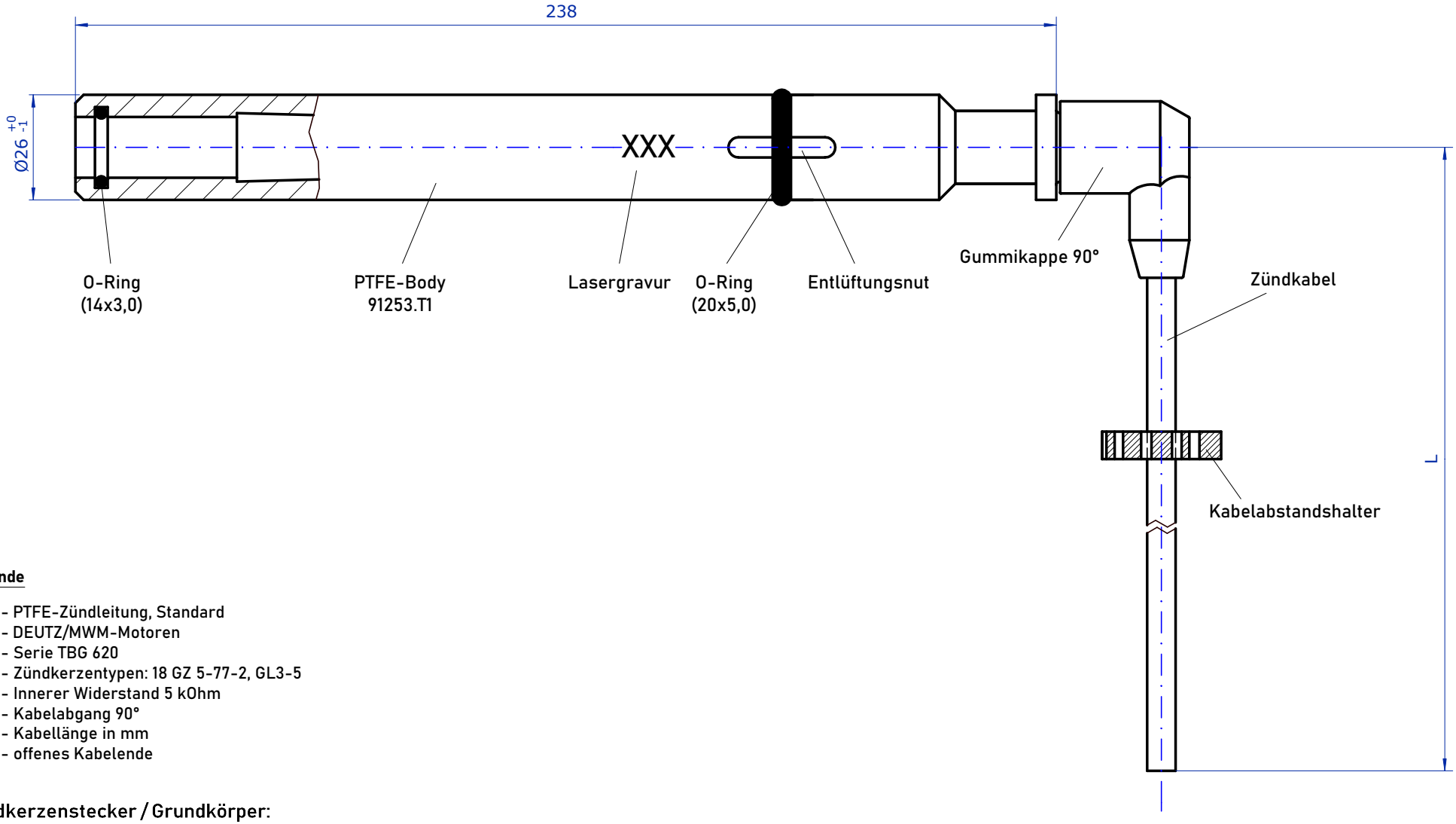

Legende

T1 - PTFE-Zündleitung, Standard
D - DEUTZ/MWM-Motoren
40 - Serie TBG 620
H - Zündkerzentypen: 18 GZ 5-77-2, GL3-5
R - Innerer Widerstand 5 kOhm
L - Kabelabgang 90°
xxx - Kabellänge in mm
0 - offenes Kabelende

Zündkerzenstecker / Grundkörper:

zul. Umgebungstemperatur: max. 250°C
Material: Teflon/PTFE

Zündkabel:

zul. Umgebungstemperatur: max. 250°C
Material: Silikon

L = Kabellänge (mm)

Verfügbare Standardlängen (L):
200 | 250 | 300 | 350 | 400 | 450 | 500 | 550 | 600 | 650 | 700 | 750 | 800 | 850 | 900 | 950

ENSERV				Zul. Abweichung	Oberfläche	Maßstab	Gewicht
						Werkstoff, Halbzeug Rohteil-Nr. Modell- oder Gesenk-Nr.	
					Datum	Name	Benennung
				Bearb.	27.05.2024	H. Schmidt	PTFE-Zündleitung
				Gepr.			
				Norm			
				DEUTZ / MWM TBG 620		Zeichnungsnummer T1D40HRL-xxx0	Blatt 1/1 Bl.
Zust.	Änderung	Datum	Name	Urspr.		Ers. f.:	Ers. d.:

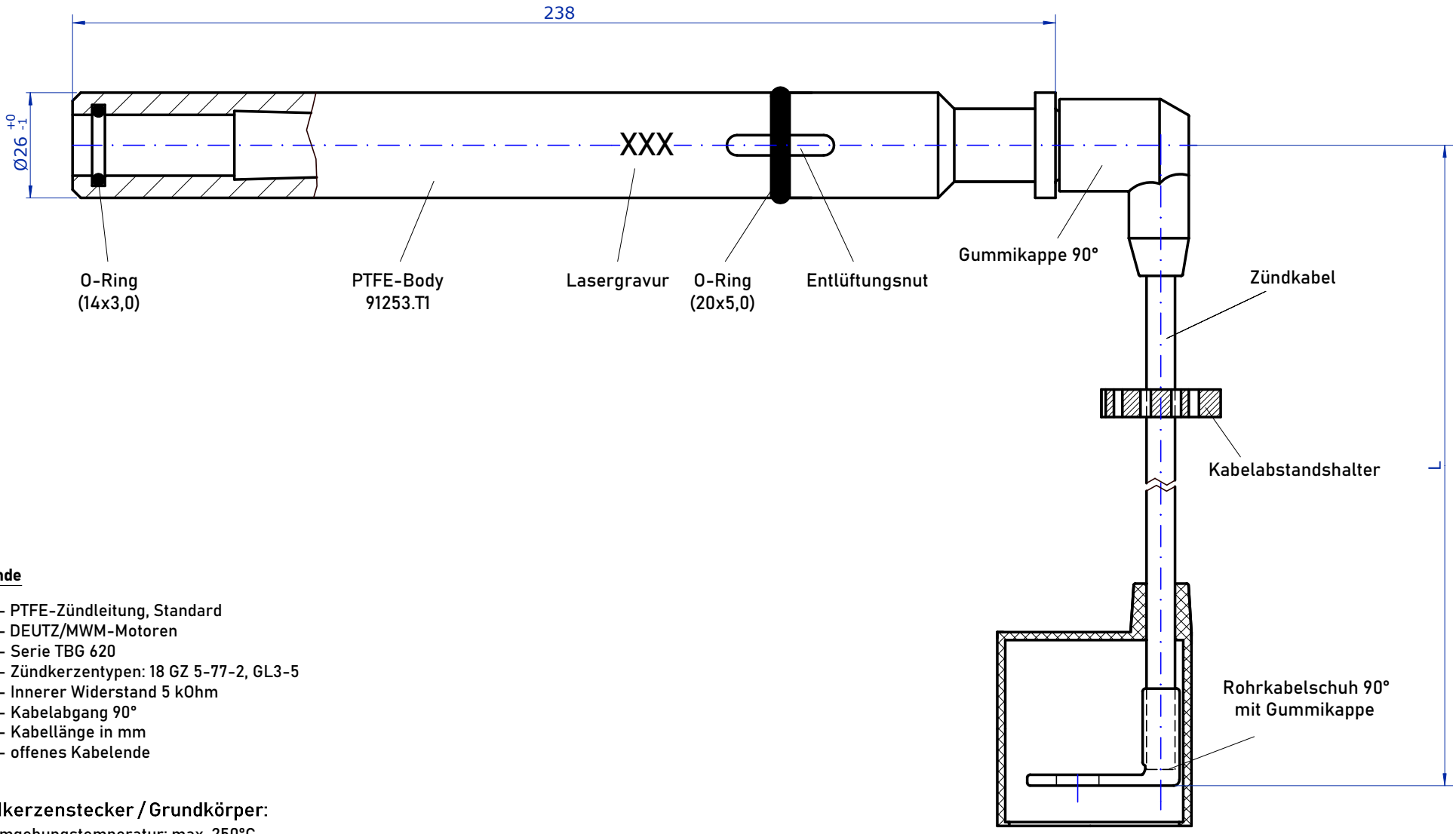

Legende

T1 - PTFE-Zündleitung, Standard
D - DEUTZ/MWM-Motoren
40 - Serie TBG 620
H - Zündkerzentypen: 18 GZ 5-77-2, GL3-5
R - Innerer Widerstand 5 kOhm
L - Kabelabgang 90°
xxx - Kabellänge in mm
1 - offenes Kabelende

Zündkerzenstecker / Grundkörper:

zul. Umgebungstemperatur: max. 250°C
Material: Teflon/PTFE

Zündkabel:

zul. Umgebungstemperatur: max. 250°C
Material: Silikon

L = Kabellänge (mm)

Verfügbare Standardlängen (L):
200 | 250 | 300 | 350 | 400 | 450 | 500 | 550 | 600 | 650 | 700 | 750 | 800 | 850 | 900 | 950

ENSERV				Zul. Abweichung	Oberfläche	Maßstab	Gewicht
						Werkstoff, Halbzeug Rohteil-Nr. Modell- oder Gesenk-Nr.	
					Datum	Name	Benennung
				Bearb.	27.05.2024	H. Schmidt	PTFE-Zündleitung
				Gepr.			
				Norm			
				DEUTZ / MWM TBG 620		Zeichnungsnummer T1D40HRL-xxx1	Blatt 1/1 Bl.
Zust.	Änderung	Datum	Name	Urspr.		Ers. f.:	Ers. d.:

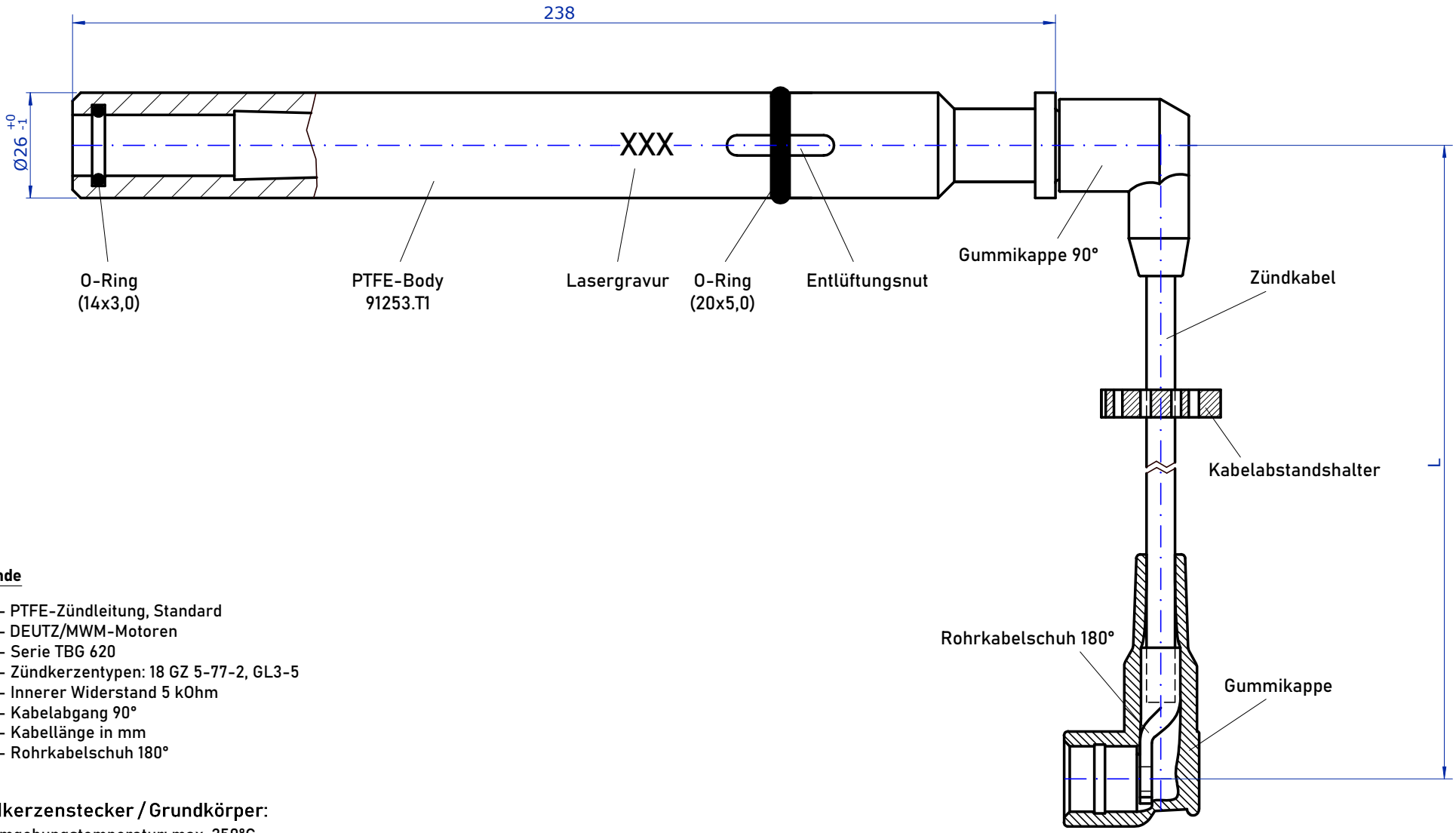

Legende

T1 - PTFE-Zündleitung, Standard
D - DEUTZ/MWM-Motoren
40 - Serie TBG 620
H - Zündkerzentypen: 18 GZ 5-77-2, GL3-5
R - Innerer Widerstand 5 kOhm
L - Kabelabgang 90°
xxx - Kabellänge in mm
2 - Rohrkabelschuh 180°

Zündkerzenstecker / Grundkörper:

zul. Umgebungstemperatur: max. 250°C
Material: Teflon/PTFE

Zündkabel:

zul. Umgebungstemperatur: max. 250°C
Material: Silikon

L = Kabellänge (mm)

Verfügbare Standardlängen (L):
200 | 250 | 300 | 350 | 400 | 450 | 500 | 550 | 600 | 650 | 700 | 750 | 800 | 850 | 900 | 950

ENSERV	Zul. Abweichung	Oberfläche	Maßstab / Gewicht
			Werkstoff, Halbzeug Rohteil-Nr. Modell- oder Gesenk-Nr.
	Datum	Name	Benennung
	Bearb. 27.05.2024	H. Schmidt	PTFE-Zündleitung
	Gepr.		
	Norm		
	DEUTZ / MWM TBG 620		Zeichnungsnummer: T1D40HRL-xxx2
Zust. / Änderung / Datum / Name	Urspr.		Blatt 1/1 Bl.
			Ers. f.: / Ers. d.:

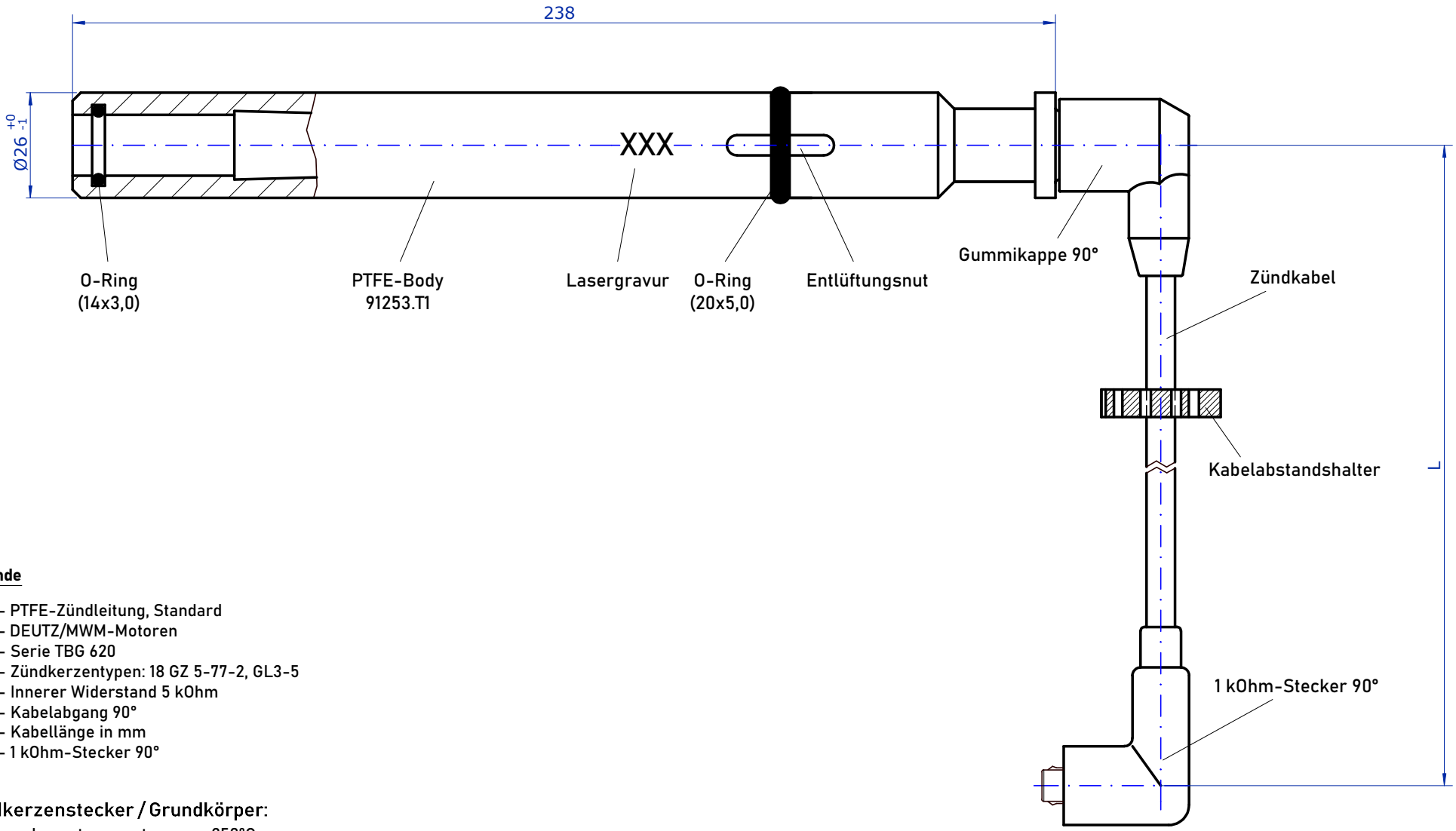

Legende

T1 - PTFE-Zündleitung, Standard
D - DEUTZ/MWM-Motoren
40 - Serie TBG 620
H - Zündkerzentypen: 18 GZ 5-77-2, GL3-5
R - Innerer Widerstand 5 kOhm
L - Kabelabgang 90°
xxx - Kabellänge in mm
3 - 1 kOhm-Stecker 90°

Zündkerzenstecker / Grundkörper:

zul. Umgebungstemperatur: max. 250°C
Material: Teflon/PTFE

Zündkabel:

zul. Umgebungstemperatur: max. 250°C
Material: Silikon

L = Kabellänge (mm)

Verfügbare Standardlängen (L):
200 | 250 | 300 | 350 | 400 | 450 | 500 | 550 | 600 | 650 | 700 | 750 | 800 | 850 | 900 | 950

ENSERV				Zul. Abweichung	Oberfläche	Maßstab	Gewicht
						Werkstoff, Halbzeug Rohteil-Nr. Modell- oder Gesenk-Nr.	
					Datum	Name	Benennung
				Bearb.	27.05.2024	H. Schmidt	PTFE-Zündleitung
				Gepr.			
				Norm			
				DEUTZ / MWM TBG 620		Zeichnungsnummer T1D40HRL-xxx3	Blatt 1/1 Bl.
Zust.	Änderung	Datum	Name	Urspr.		Ers. f.:	Ers. d.:

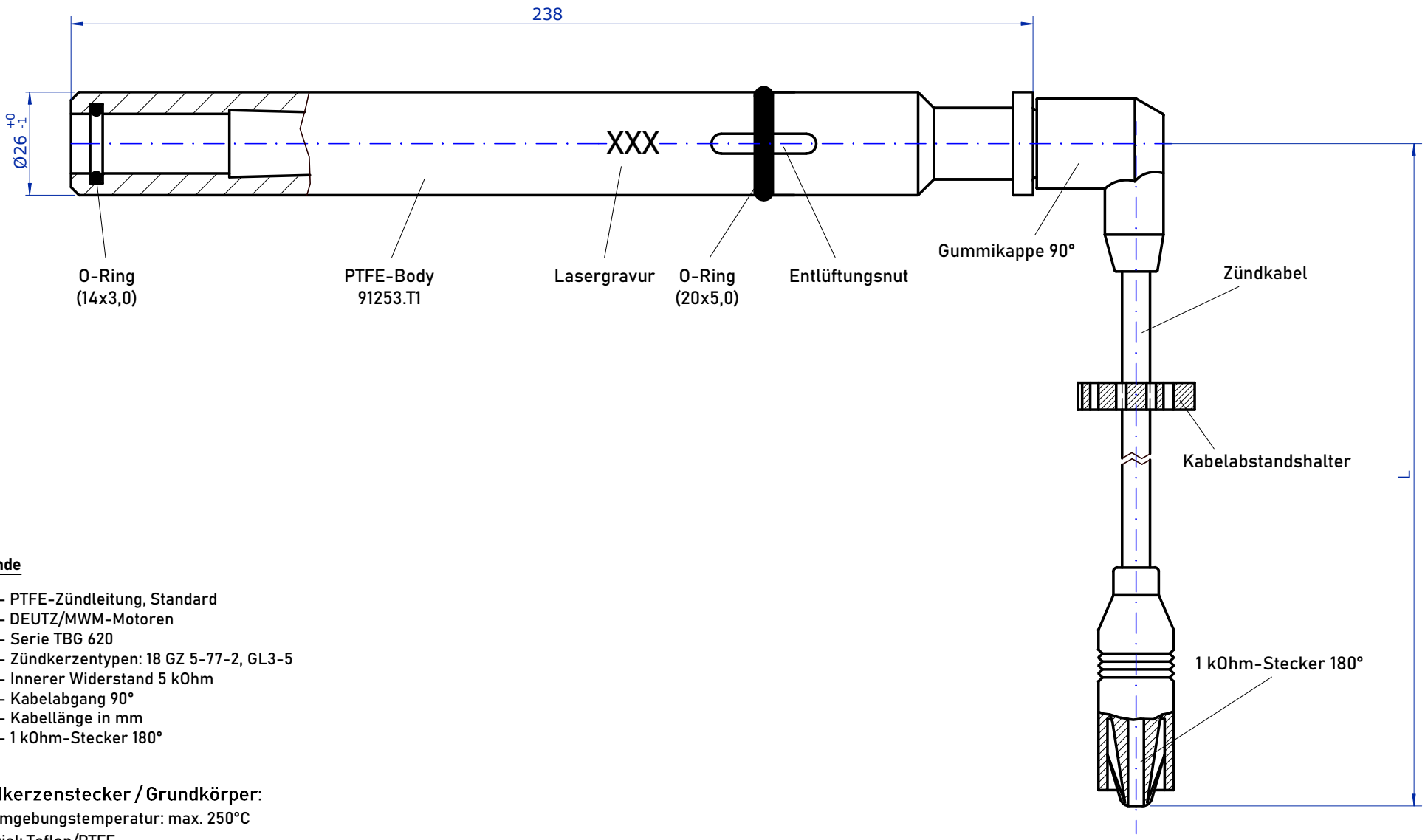

Legende

T1 - PTFE-Zündleitung, Standard
D - DEUTZ/MWM-Motoren
40 - Serie TBG 620
H - Zündkerzentypen: 18 GZ 5-77-2, GL3-5
R - Innerer Widerstand 5 kOhm
L - Kabelabgang 90°
xxx - Kabellänge in mm
4 - 1 kOhm-Stecker 180°

Zündkerzenstecker / Grundkörper:

zul. Umgebungstemperatur: max. 250°C
Material: Teflon/PTFE

Zündkabel:

zul. Umgebungstemperatur: max. 250°C
Material: Silikon

L = Kabellänge (mm)

Verfügbare Standardlängen (L):
200 | 250 | 300 | 350 | 400 | 450 | 500 | 550 | 600 | 650 | 700 | 750 | 800 | 850 | 900 | 950

ENSERV				Zul. Abweichung		Oberfläche	Maßstab	Gewicht
							Werkstoff, Halbzeug Rohteil-Nr. Modell- oder Gesenk-Nr.	
					Datum	Name	Benennung	
				Bearb.	27.05.2024	H. Schmidt	PTFE-Zündleitung	
				Gepr.				
				Norm				
				DEUTZ / MWM TBG 620			Zeichnungsnummer T1D40HRL-xxx4	Blatt 1/1 Bl.
Zust.	Änderung	Datum	Name	Urspr.			Ers. f.:	Ers. d.:

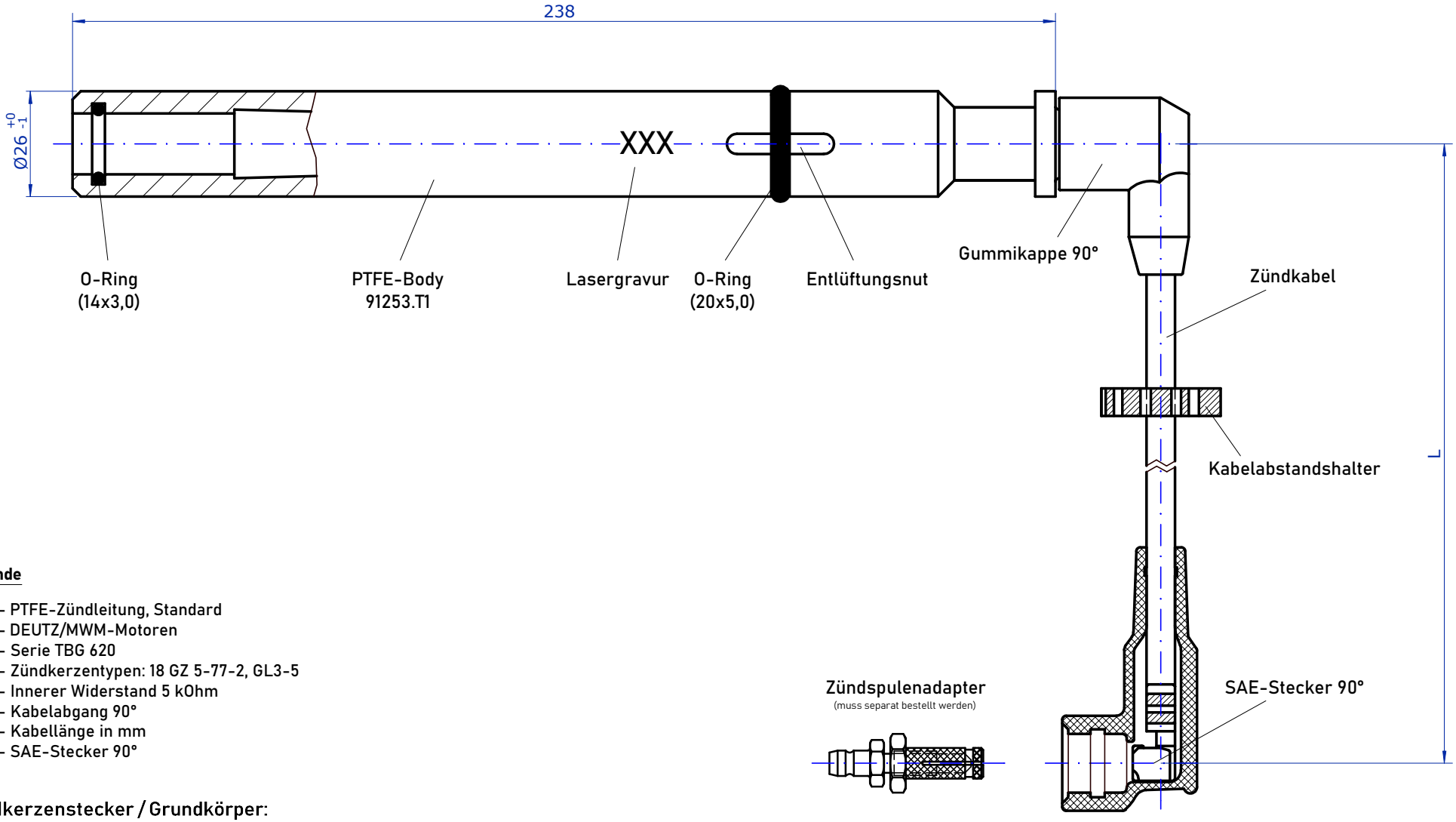

Legende

T1 - PTFE-Zündleitung, Standard
D - DEUTZ/MWM-Motoren
40 - Serie TBG 620
H - Zündkerzentypen: 18 GZ 5-77-2, GL3-5
R - Innerer Widerstand 5 kOhm
L - Kabelabgang 90°
xxx - Kabellänge in mm
5 - SAE-Stecker 90°

Zündkerzenstecker / Grundkörper:

zul. Umgebungstemperatur: max. 250°C
Material: Teflon/PTFE

Zündkabel:

zul. Umgebungstemperatur: max. 250°C
Material: Silikon

L = Kabellänge (mm)

Verfügbare Standardlängen (L):
200 | 250 | 300 | 350 | 400 | 450 | 500 | 550 | 600 | 650 | 700 | 750 | 800 | 850 | 900 | 950

ENSERV				Zul. Abweichung	Oberfläche	Maßstab	Gewicht
						Werkstoff, Halbzeug Rohteil-Nr. Modell- oder Gesenk-Nr.	
					Datum	Name	Benennung
				Bearb.	27.05.2024	H. Schmidt	PTFE-Zündleitung
				Gepr.			
				Norm			
				DEUTZ / MWM TBG 620		Zeichnungsnummer T1D40HRL-xxx5	Blatt 1/1 Bl.
Zust.	Änderung	Datum	Name	Urspr.		Ers. f.:	Ers. d.:

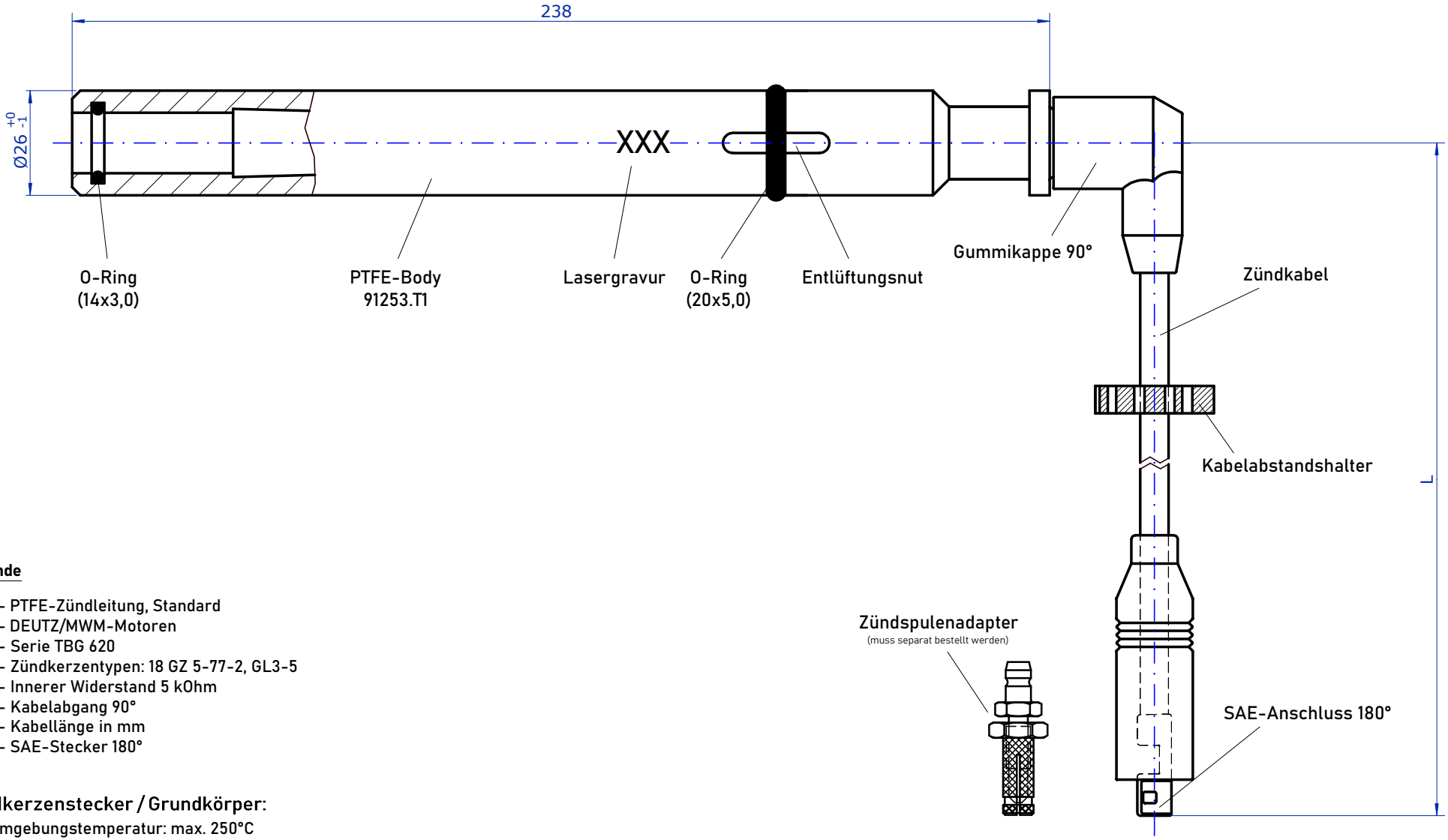

Legende

T1 - PTFE-Zündleitung, Standard
D - DEUTZ/MWM-Motoren
40 - Serie TBG 620
H - Zündkerzentypen: 18 GZ 5-77-2, GL3-5
R - Innerer Widerstand 5 kOhm
L - Kabelabgang 90°
xxx - Kabellänge in mm
6 - SAE-Stecker 180°

Zündkerzenstecker / Grundkörper:

zul. Umgebungstemperatur: max. 250°C
Material: Teflon/PTFE

Zündkabel:

zul. Umgebungstemperatur: max. 250°C
Material: Silikon

L = Kabellänge (mm)

Verfügbare Standardlängen (L):
200 | 250 | 300 | 350 | 400 | 450 | 500 | 550 | 600 | 650 | 700 | 750 | 800 | 850 | 900 | 950

ENSERV				Zul. Abweichung	Oberfläche	Maßstab	Gewicht
						Werkstoff, Halbzeug Rohteil-Nr. Modell- oder Gesenk-Nr.	
					Datum	Name	Benennung
				Bearb.	27.05.2024	H. Schmidt	PTFE-Zündleitung
				Gepr.			
				Norm			
				DEUTZ / MWM TBG 620		Zeichnungsnummer T1D40HRL-xxx6	Blatt 1/1 Bl.
Zust.	Änderung	Datum	Name	Urspr.		Ers. f.:	Ers. d.:

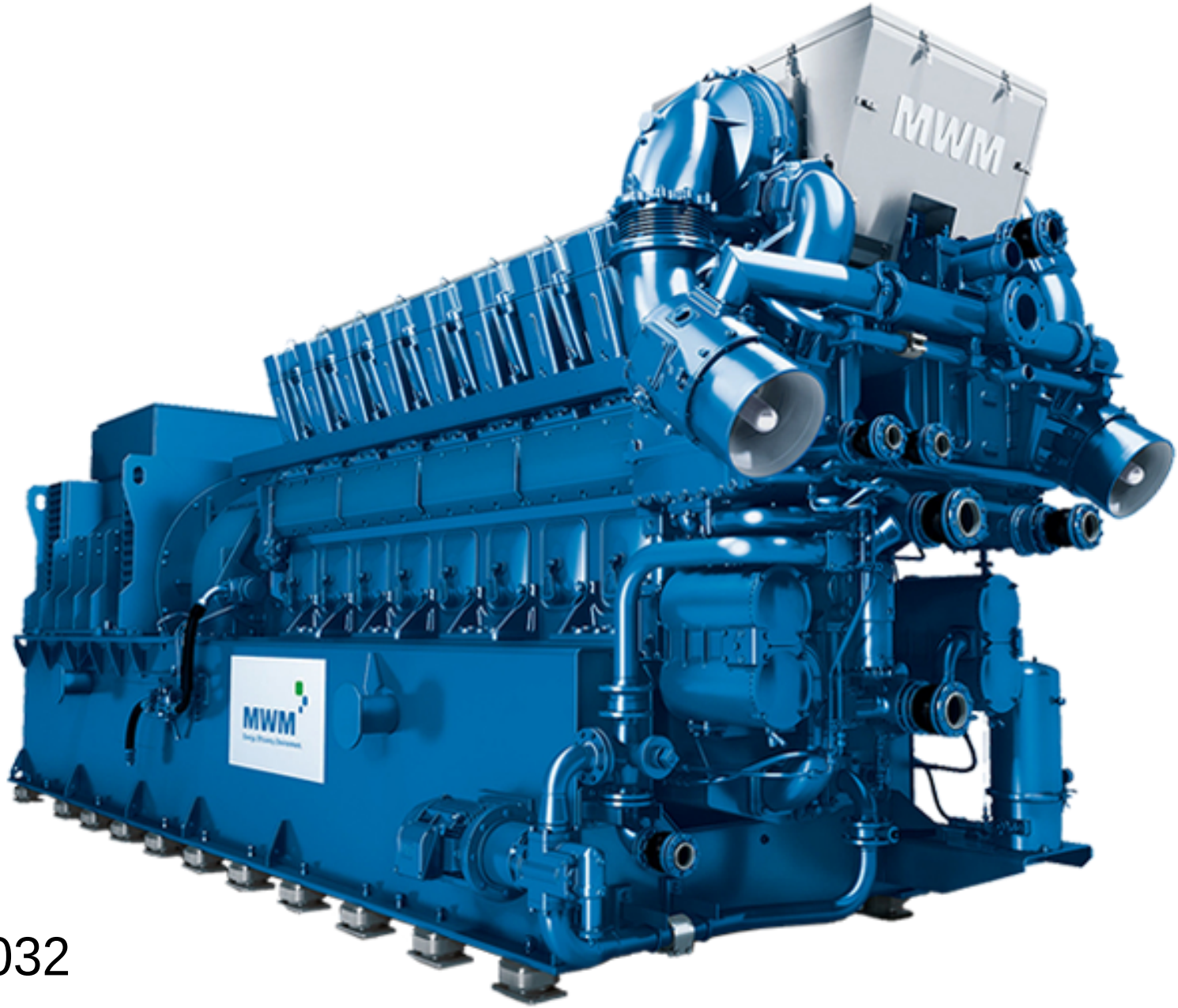

MWM TCG 2032

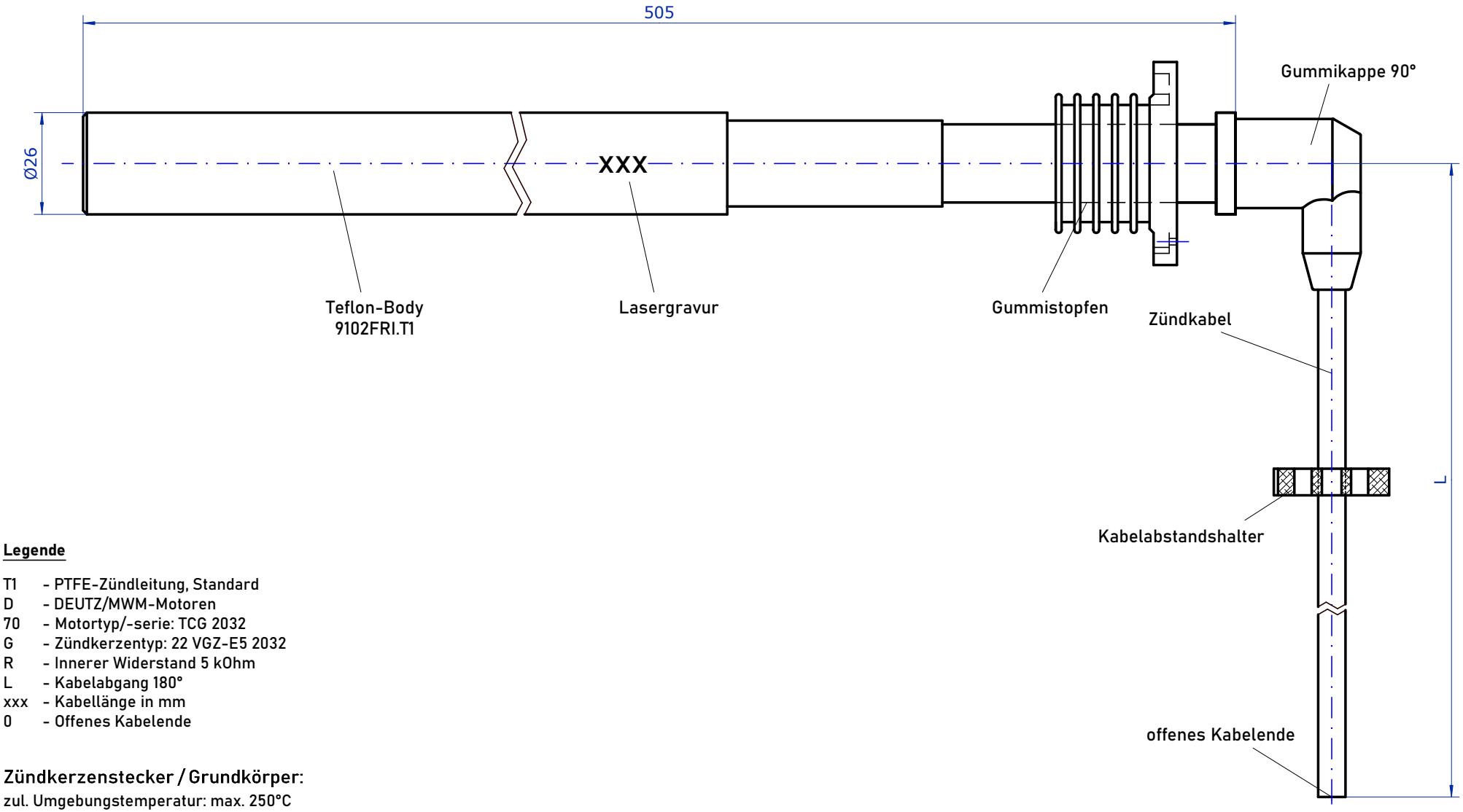

Legende

T1 - PTFE-Zündleitung, Standard
D - DEUTZ/MWM-Motoren
70 - Motortyp/-serie: TCG 2032
G - Zündkerzentyp: 22 VGZ-E5 2032
R - Innerer Widerstand 5 kOhm
L - Kabelabgang 180°
xxx - Kabellänge in mm
0 - Offenes Kabelende

Zündkerzenstecker / Grundkörper:

zul. Umgebungstemperatur: max. 250°C
Material: Teflon/PTFE

Zündkabel:

zul. Umgebungstemperatur: max. 250°C
Material: Silikon

L = Kabellänge (mm)

Verfügbare Standardlängen (L):
200 | 250 | 300 | 350 | 400 | 450 | 500 | 550 | 600 | 650 | 700 | 750 | 800 | 850 | 900 | 950

ENSERV				Zul. Abweichung	Oberfläche	Maßstab	Gewicht
						Werkstoff, Halbzeug Rohteil-Nr. Modell- oder Gesenk-Nr.	
					Datum / Name	Benennung	
				Bearb.	02.02.2024 / L. Bartels	PTFE-Zündleitung	
				Gepr.	03.07.2024 / H. Schmidt		
				Norm			
				DEUTZ/MWM TCG 2032		Zeichnungsnummer T1D70GRL-xxx0	Blatt 1/1 Bl.
Zust.	Änderung	Datum	Name	Urspr.		Ers. f.:	Ers. d.:

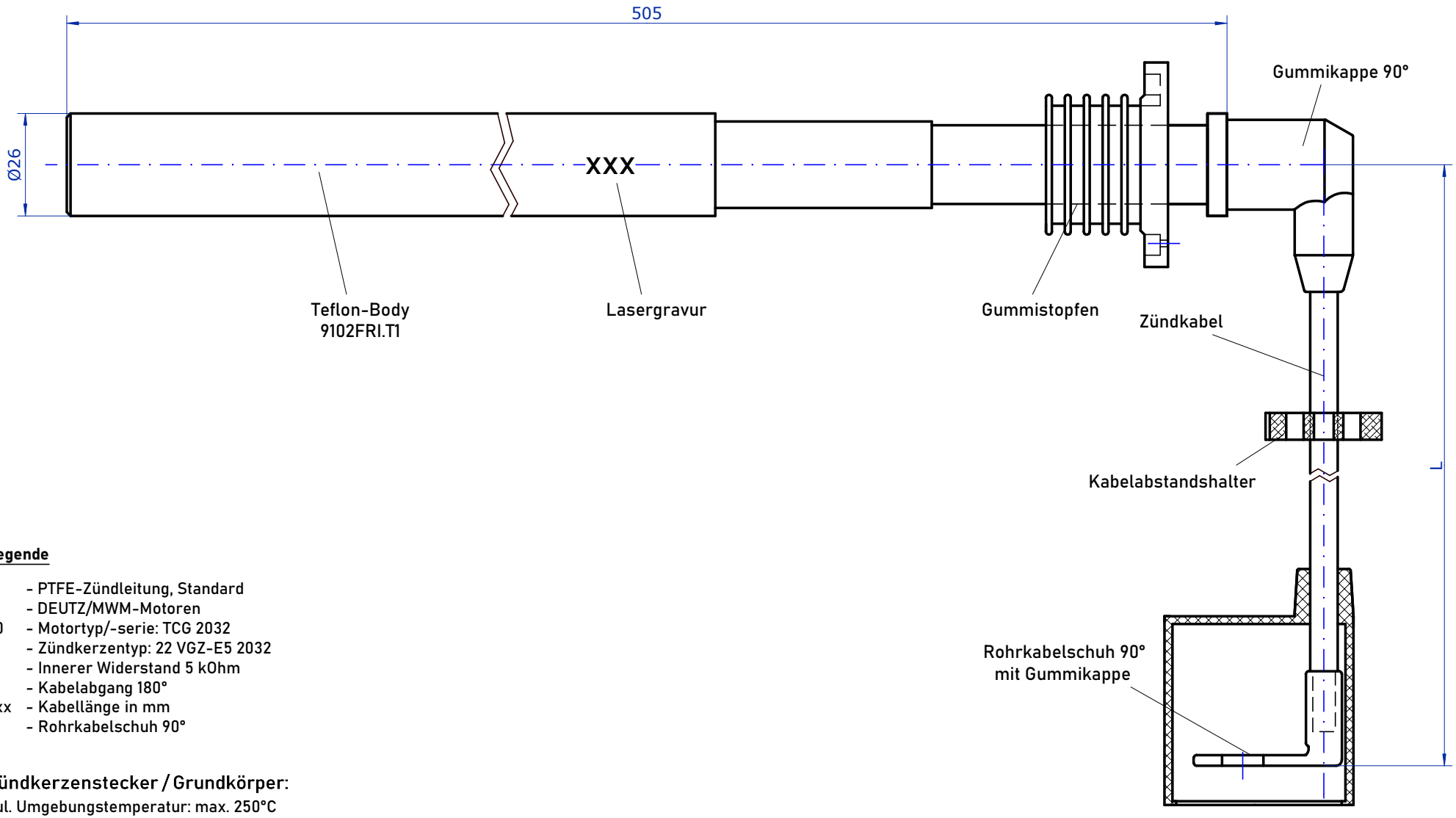

Legende

T1 - PTFE-Zündleitung, Standard
D - DEUTZ/MWM-Motoren
70 - Motortyp/-serie: TCG 2032
G - Zündkerzentyp: 22 VGZ-E5 2032
R - Innerer Widerstand 5 kOhm
L - Kabelabgang 180°
xxx - Kabellänge in mm
1 - Rohrkabelschuh 90°

Zündkerzenstecker / Grundkörper:

zul. Umgebungstemperatur: max. 250°C
Material: Teflon/PTFE

Zündkabel:

zul. Umgebungstemperatur: max. 250°C
Material: Silikon

L = Kabellänge (mm)

Verfügbare Standardlängen (L):
200 | 250 | 300 | 350 | 400 | 450 | 500 | 550 | 600 | 650 | 700 | 750 | 800 | 850 | 900 | 950

ENSERV				Zul. Abweichung	Oberfläche	Maßstab	Gewicht
						Werkstoff, Halbzeug Rohteil-Nr. Modell- oder Gesenk-Nr.	
					Datum / Name	Benennung	
				Bearb.	02.02.2024 / L. Bartels	PTFE-Zündleitung	
				Gepr.	03.07.2024 / H. Schmidt		
				Norm			
				DEUTZ/MWM TCG 2032		Zeichnungsnummer T1D70GRL-xxx1	Blatt 1/1 Bl.
Zust.	Änderung	Datum	Name	Urspr.		Ers. f.:	Ers. d.:

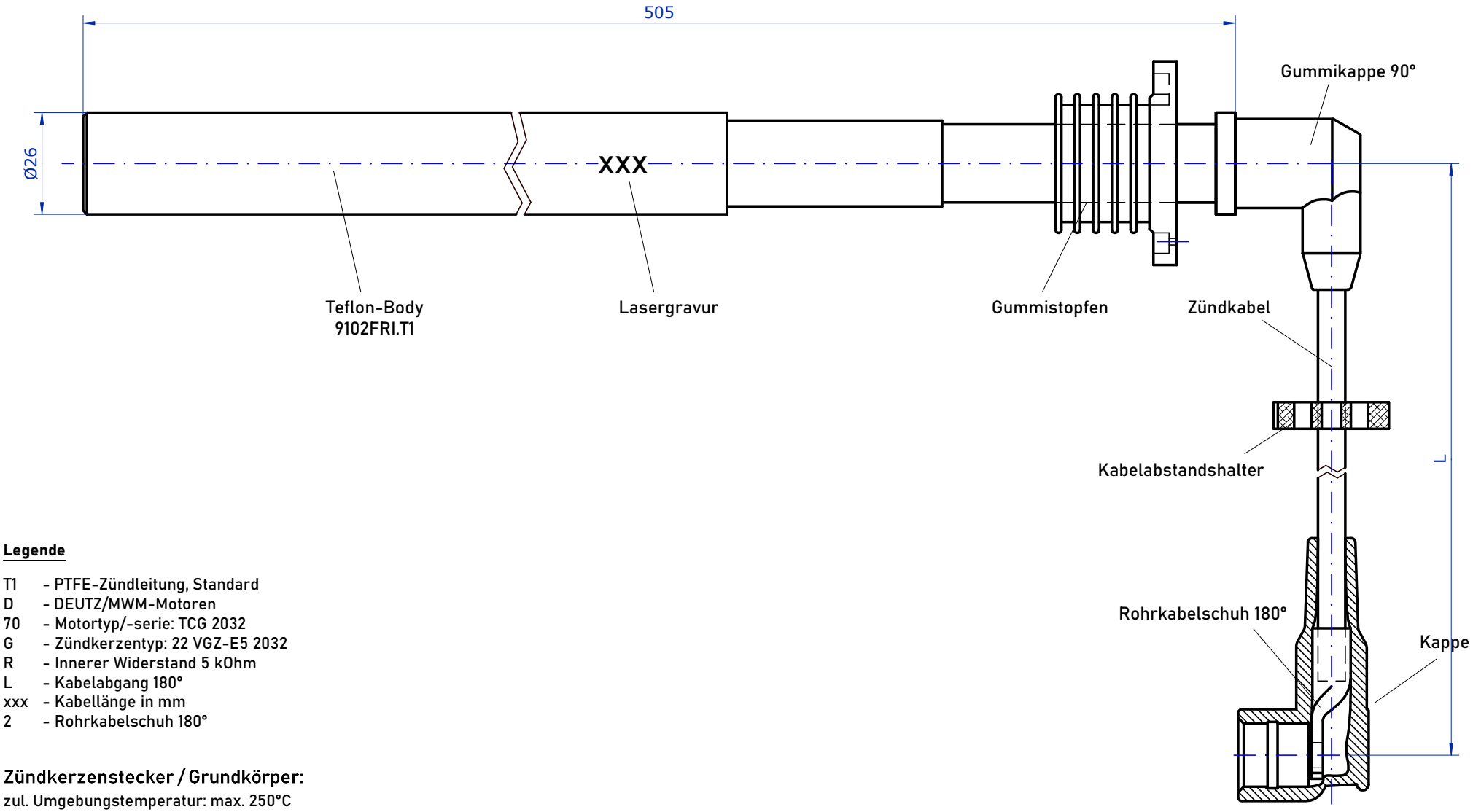

Legende

T1 - PTFE-Zündleitung, Standard
D - DEUTZ/MWM-Motoren
70 - Motortyp/-serie: TCG 2032
G - Zündkerzentyp: 22 VGZ-E5 2032
R - Innerer Widerstand 5 kOhm
L - Kabelabgang 180°
xxx - Kabellänge in mm
2 - Rohrkabelschuh 180°

Zündkerzenstecker / Grundkörper:

zul. Umgebungstemperatur: max. 250°C
Material: Teflon/PTFE

Zündkabel:

zul. Umgebungstemperatur: max. 250°C
Material: Silikon

L = Kabellänge (mm)

Verfügbare Standardlängen (L):
200 | 250 | 300 | 350 | 400 | 450 | 500 | 550 | 600 | 650 | 700 | 750 | 800 | 850 | 900 | 950

ENSERV				Zul. Abweichung	Oberfläche	Maßstab	Gewicht
						Werkstoff, Halbzeug Rohteil-Nr. Modell- oder Gesenk-Nr.	
					Datum / Name	Benennung	
				Bearb.	02.02.2024 / L. Bartels	PTFE-Zündleitung	
				Gepr.	03.07.2024 / H. Schmidt		
				Norm			
				DEUTZ/MWM TCG 2032		Zeichnungsnummer T1D70GRL-xxx2	Blatt 1/1 Bl.
Zust.	Änderung	Datum	Name	Urspr.		Ers. f.:	Ers. d.:

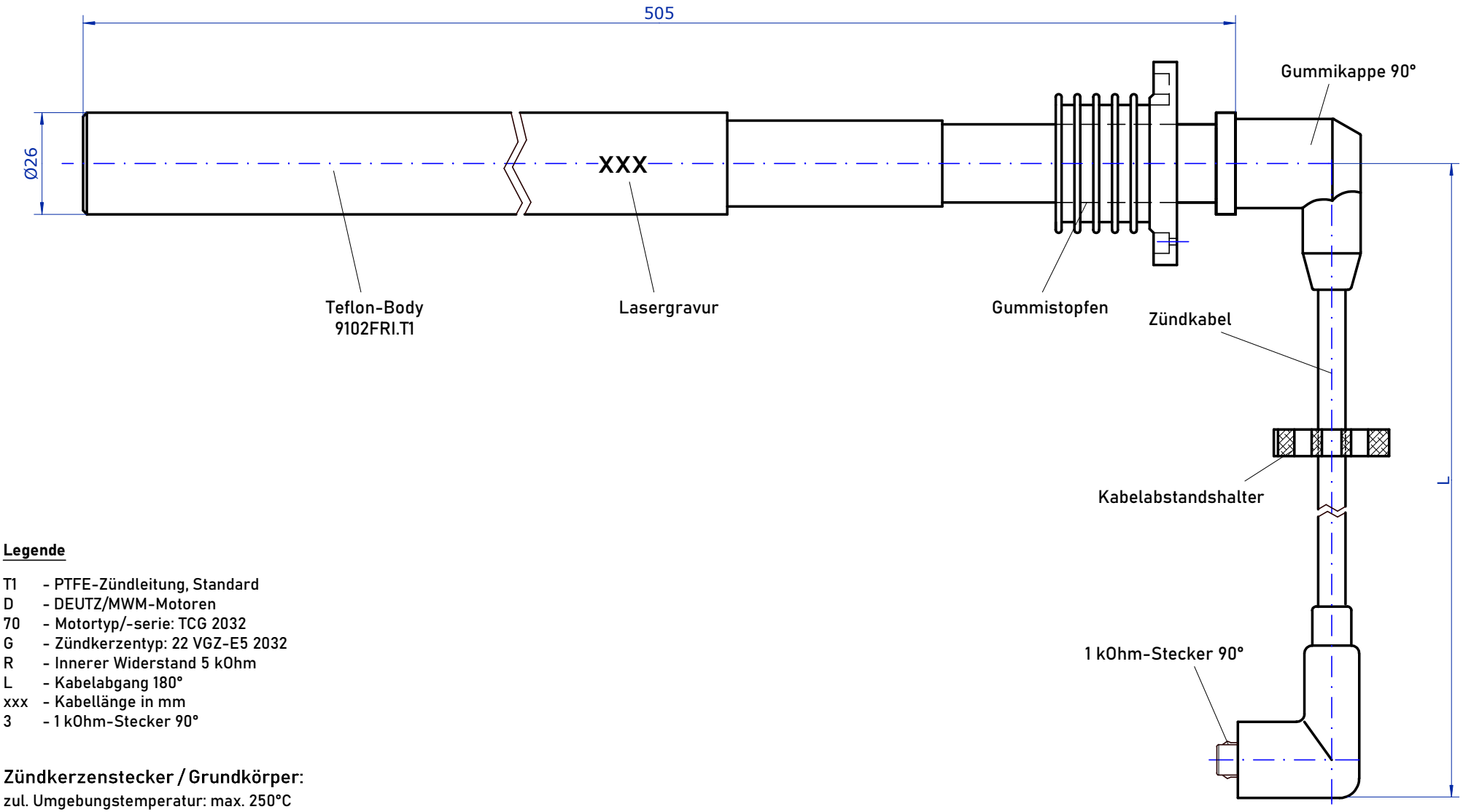

Legende

T1 - PTFE-Zündleitung, Standard
D - DEUTZ/MWM-Motoren
70 - Motortyp/-serie: TCG 2032
G - Zündkerzentyp: 22 VGZ-E5 2032
R - Innerer Widerstand 5 kOhm
L - Kabelabgang 180°
xxx - Kabellänge in mm
3 - 1 kOhm-Stecker 90°

Zündkerzenstecker / Grundkörper:

zul. Umgebungstemperatur: max. 250°C
Material: Teflon/PTFE

Zündkabel:

zul. Umgebungstemperatur: max. 250°C
Material: Silikon

L = Kabellänge (mm)

Verfügbare Standardlängen (L):
200 | 250 | 300 | 350 | 400 | 450 | 500 | 550 | 600 | 650 | 700 | 750 | 800 | 850 | 900 | 950

ENSERV				Zul. Abweichung		Oberfläche	Maßstab / Gewicht
							Werkstoff, Halbzeug Rohteil-Nr. Modell- oder Gesenk-Nr.
					Datum	Name	Benennung
				Bearb.	02.02.2024	L. Bartels	PTFE-Zündleitung
				Gepr.	03.07.2024	H. Schmidt	
				Norm			
				DEUTZ/MWM TCG 2032			Zeichnungsnummer: T1D70GRL-xxx3
Zust.	Änderung	Datum	Name	Urspr.			Ers. f.: / Ers. d.:

Blatt 1/1
Bl.

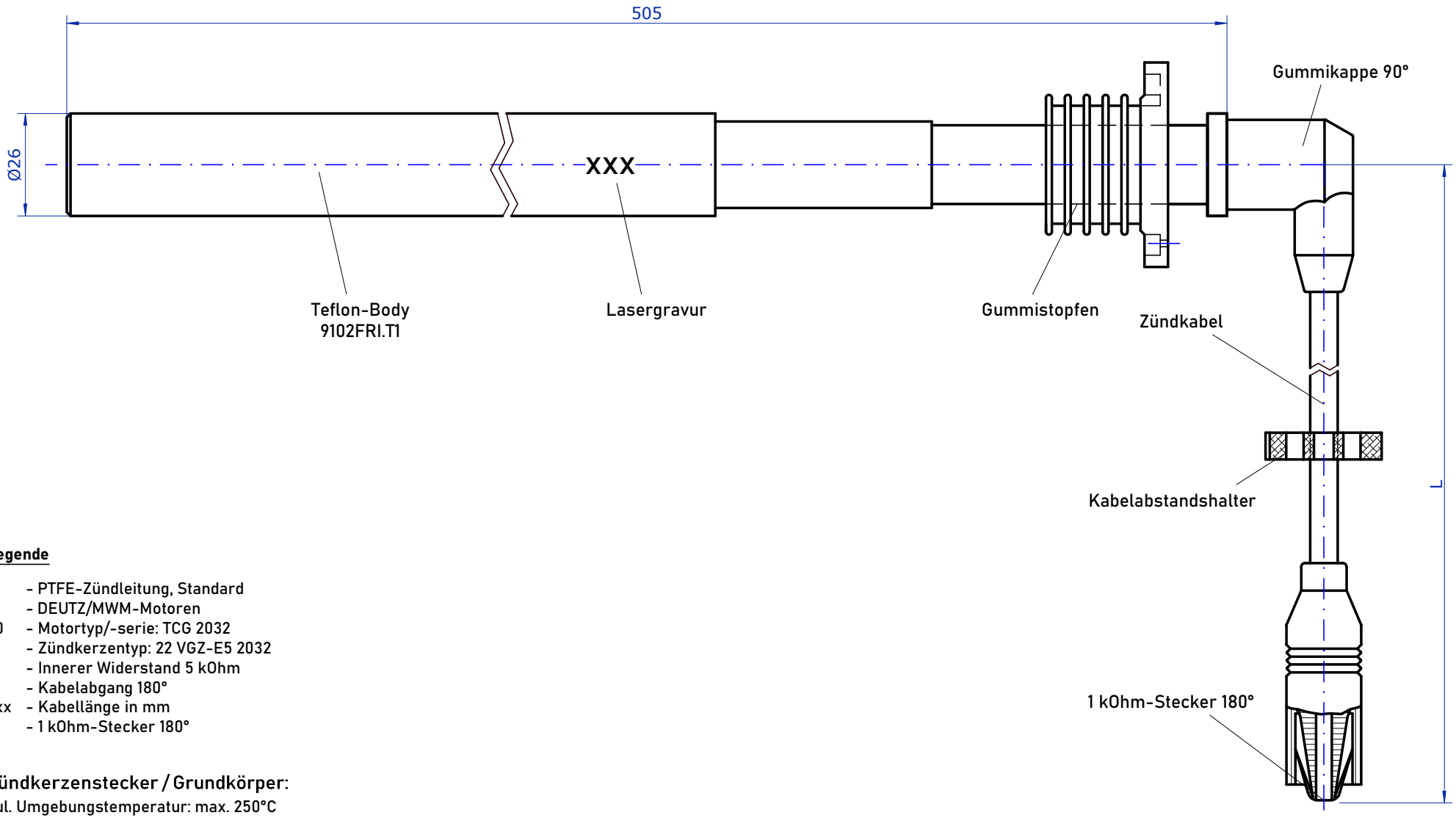

Legende

T1 - PTFE-Zündleitung, Standard
D - DEUTZ/MWM-Motoren
70 - Motortyp/-serie: TCG 2032
G - Zündkerzentyp: 22 VGZ-E5 2032
R - Innerer Widerstand 5 kOhm
L - Kabelabgang 180°
xxx - Kabellänge in mm
4 - 1 kOhm-Stecker 180°

Zündkerzenstecker / Grundkörper:

zul. Umgebungstemperatur: max. 250°C
Material: Teflon/PTFE

Zündkabel:

zul. Umgebungstemperatur: max. 250°C
Material: Silikon

L = Kabellänge (mm)

Verfügbare Standardlängen (L):
200 | 250 | 300 | 350 | 400 | 450 | 500 | 550 | 600 | 650 | 700 | 750 | 800 | 850 | 900 | 950

ENSERV				Zul. Abweichung	Oberfläche	Maßstab	Gewicht
						Werkstoff, Halbzeug Rohteil-Nr. Modell- oder Gesenk-Nr.	
					Datum / Name	Benennung	
				Bearb.	02.02.2024 L. Bartels	PTFE-Zündleitung	
				Gepr.	03.07.2024 H. Schmidt		
				Norm			
				DEUTZ/MWM TCG 2032		Zeichnungsnummer T1D70GRL-xxx4	Blatt 1/1 Bl.
Zust.	Änderung	Datum	Name	Urspr.		Ers. f.:	Ers. d.:

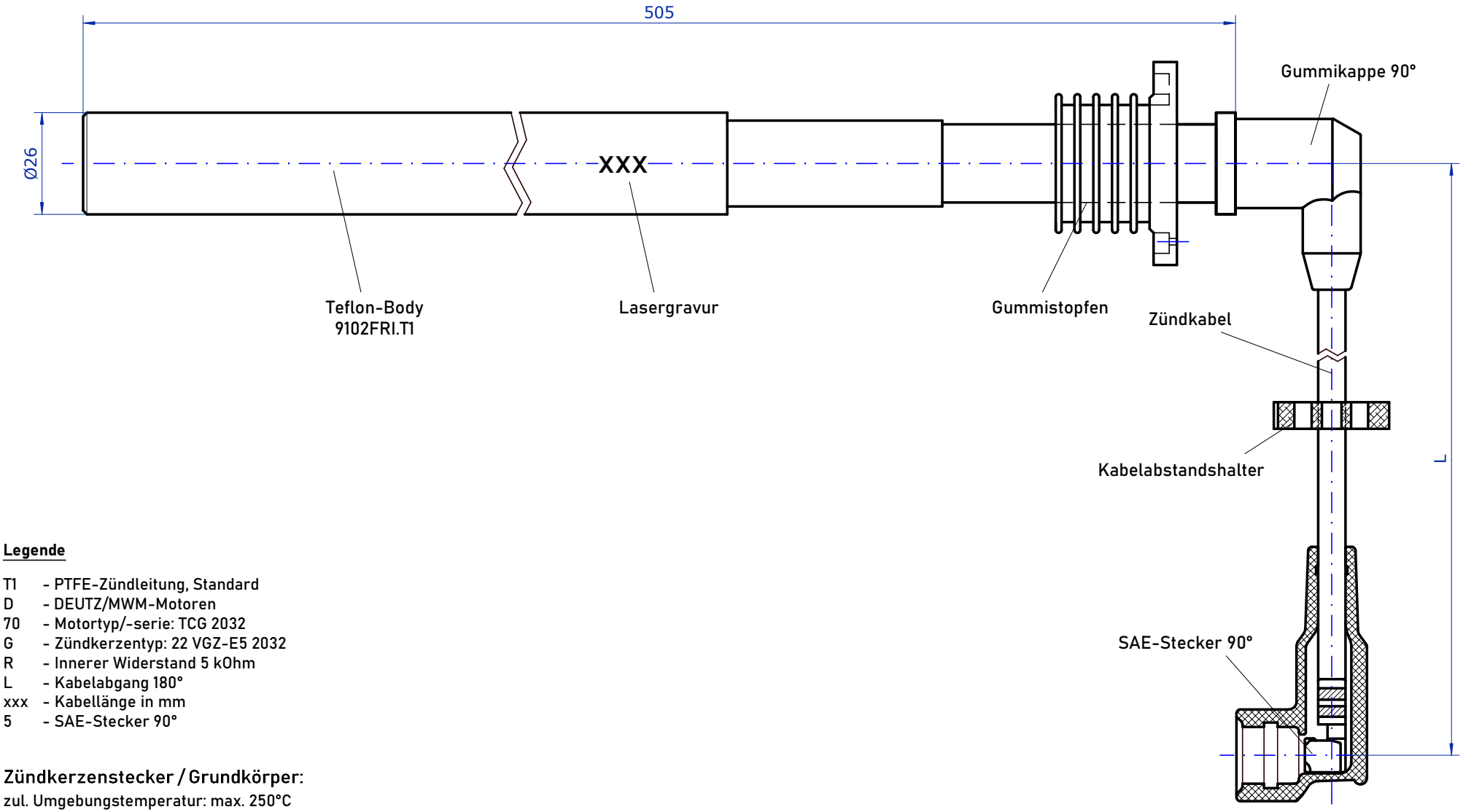

Legende

T1 - PTFE-Zündleitung, Standard
D - DEUTZ/MWM-Motoren
70 - Motortyp/-serie: TCG 2032
G - Zündkerzentyp: 22 VGZ-E5 2032
R - Innerer Widerstand 5 kOhm
L - Kabelabgang 180°
xxx - Kabellänge in mm
5 - SAE-Stecker 90°

Zündkerzenstecker / Grundkörper:

zul. Umgebungstemperatur: max. 250°C
Material: Teflon/PTFE

Zündkabel:

zul. Umgebungstemperatur: max. 250°C
Material: Silikon

L = Kabellänge (mm)

Verfügbare Standardlängen (L):
200 | 250 | 300 | 350 | 400 | 450 | 500 | 550 | 600 | 650 | 700 | 750 | 800 | 850 | 900 | 950

ENSERV				Zul. Abweichung		Oberfläche	Maßstab / Gewicht
							Werkstoff, Halbzeug Rohteil-Nr. Modell- oder Gesenk-Nr.
					Datum	Name	Benennung
				Bearb.	02.02.2024	L. Bartels	PTFE-Zündleitung
				Gepr.	03.07.2024	H. Schmidt	
				Norm			
				DEUTZ/MWM TCG 2032			Zeichnungsnummer: T1D70GRL-xxx5
Zust.	Änderung	Datum	Name	Urspr.			Blatt 1/1 Bl.
							Ers. f.: / Ers. d.:

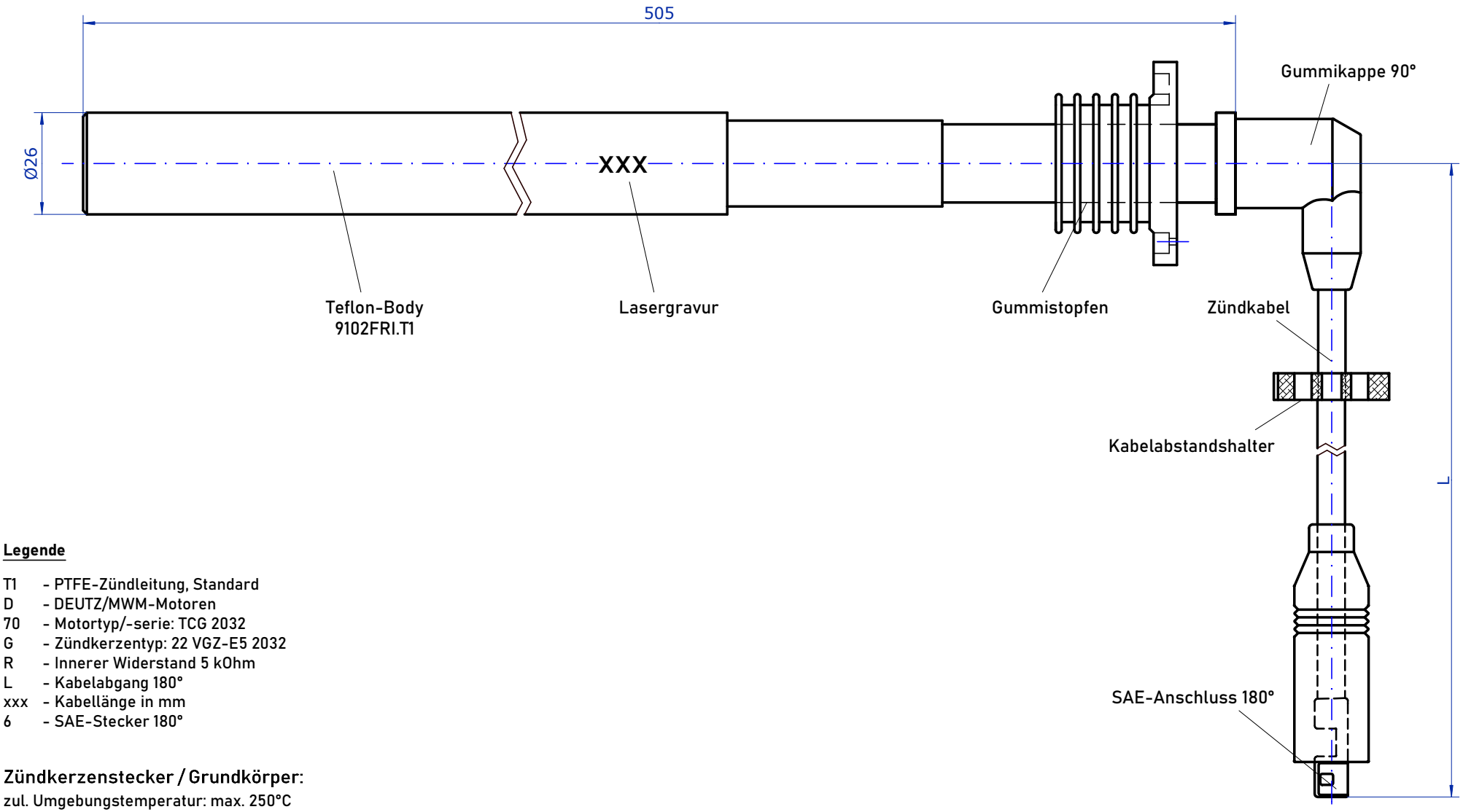

Legende

T1 - PTFE-Zündleitung, Standard
D - DEUTZ/MWM-Motoren
70 - Motortyp/-serie: TCG 2032
G - Zündkerzentyp: 22 VGZ-E5 2032
R - Innerer Widerstand 5 kOhm
L - Kabelabgang 180°
xxx - Kabellänge in mm
6 - SAE-Stecker 180°

Zündkerzenstecker / Grundkörper:

zul. Umgebungstemperatur: max. 250°C
Material: Teflon/PTFE

Zündkabel:

zul. Umgebungstemperatur: max. 250°C
Material: Silikon

L = Kabellänge (mm)

Verfügbare Standardlängen (L):
200 | 250 | 300 | 350 | 400 | 450 | 500 | 550 | 600 | 650 | 700 | 750 | 800 | 850 | 900 | 950

ENSERV				Zul. Abweichung		Oberfläche	Maßstab / Gewicht
							Werkstoff, Halbzeug Rohteil-Nr. Modell- oder Gesenk-Nr.
					Datum	Name	Benennung
				Bearb.	02.02.2024	L. Bartels	PTFE-Zündleitung
				Gepr.	03.07.2024	H. Schmidt	
				Norm			
				DEUTZ/MWM TCG 2032			Zeichnungsnummer: T1D70GRL-xxx6
Zust.	Änderung	Datum	Name	Urspr.			Blatt 1/1 Bl.
							Ers. f.: Ers. d.:

PTFE-Zündleitungen
PTFE Ignition leads

Die Verwendung vernickelter Zündkerzenstecker-Kontakte gewährleistet
The use of the nickel contacts of the spark plug connector ensures

- eine verbesserte elektrische Verbindung zur Zündkerze
  an improved electrical connection to the spark plug
- einen höheren Korrosionsschutz und
  a higher corrosion protection and
- eine höhere chemische Beständigkeit.
  a higher chemical resistance.

Die optimierte Kontaktierung des vergossenen Widerstandes und eine Neuerung in der Vergusstechnik sorgen für eine lange Lebensdauer der ENSERV Teflon®-Zündkerzen-verlängerungen.

The optimized contacts of the encapsulated resistor and an innovation in the molding technology ensure a long life of ENSERV Teflon® spark plug extensions.

Verfügbar für eine breite Motorenpalette
Available for a wide range of different engines

Teflonverlängerungen auf Wunsch mit kundenspezifischer Beschriftung
On request Teflon extensions with possible customer-specific labelling

ENSERV GmbH • Wernerusstraße 33 • 29227 Celle • Germany • Tel. +49 5141 7548-0 • Fax: +49 5141 7548-88 • www.enserv.de

Zündkabel / *Ignition Lead*

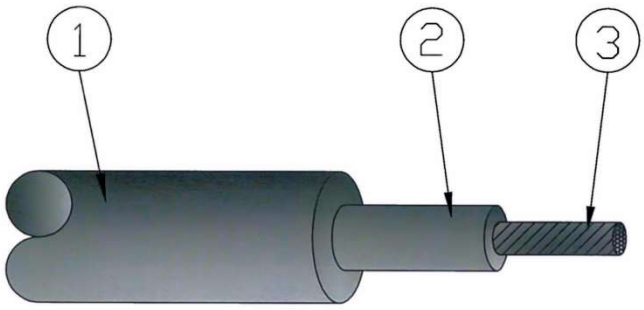

Spezifikation / Specification

- **Kabel / Conductor ③**
  19 Stränge von 0,25 mm
  19 strands of 0.25 mm

  Verzinnter Kupferdraht (1,0 mm CSA) nach BS 6360 und DIN 40500
  Tinned Copper Wire (1,0 mm CSA) to BS 6360 and DIN 40500

  Außendurchmesser des Leiters: 1,29 ± 0,1 mm
  Outside diameter of the conductor: 1.29 ± 0.1 mm

- **Isolierung / Insulation ②**
  aus weißem Ethylen-Propylen-Kautschuk (EPDM) mit einem Ø von 5,0 ± 0,3 mm
  off white Ethylene Propylene Rubber (EPDM) to give a Ø of 5.0 ± 0.3 mm

- **Verstärkung / Reinforcement**
  n. v.
  N/A

- **Ummantelung / Sheath ①**
  EPS Silikonvermengter Gummi mit einem End-Ø von 7,0 mm ± 0,3
  EPS Silicone Blend Rubber to give a Final Ø of 7.0 mm ± 0.3

- **Technische Spezifikation / Technical Specification**
  ISO 3808 Teil 1 & 2, Klasse C, Typ 1, min. Durchschlagsspannung 35 kV
  ISO 3808 Parts 1 & 2, Class C, Type 1, Min. Breakdown Voltage 35 kV

  Temperaturbereich: -30 to 155 °C, außer Widerstand gegen Flammenausbreitung und Beständigkeit gegen Öltest bei EPDM- und EPS-ummantelten Konstruktionen
  Temperature Range -30 to 155 °C, except resistance to Flame propagation and resistance to oil test on EPDM and EPS jacketed constructions

Teflon-Verlängerungen aus PTFE vergine ENSERV 0404 spezial

MATERIAL-SPEZIFIKATION

- TYPISCHE EIGENSCHAFTEN -

Eigenschaft	Methode	Einheit	Spezifikation
Spezifisches Gewicht	ISO 13000-2	g/cm³	2,130 - 2,180
Zugfestigkeit	ISO 13000-2	MPa	≥ 20
Verlängerung (Ausdehnung)	ISO 13000-2	%	≥ 200
Härte	ISO 13000-2	Shore D	≥ 54
Biege-Modul	23° C	N/mm²	600 - 700
Verformung unter Belastung (140 kg/cm² für 24 Std. bei 23°C)	ASTM D621	%	10 - 13
Bleibende Verformung (nach 24 Std. Entspannung bei 23°C)	ASTM D621	%	6 - 7,5
Wärmeleitfähigkeit	ASTM C 177	W/m.K	0,24
Reibungskoeffizient	ASTM D1894	/	Dynamic 0,07
Dielektrizitätskonstante (ε) bei 60 Hz … 2 GHz	ASTM D150	/	2,1
Durchschlagfestigkeit	ASTM D149	kV/mm	20 - 70
Volumenwiderstand	ASTM D257	Ω cm	10^{18}
Dauerbetriebstemperatur		°C	-200 / +260
Ausgezeichnete Beständigkeit gegenüber Dauerbetriebstemperaturen von bis zu 260°C und für begrenzte Zeit auch für höhere Temperaturen; der niedrige Temperaturwiderstand des Produkts ermöglicht eine zufriedenstellende Leistung bei Temperaturen von bis zu -200°C.			
Schmelzpunkt		°C	325 - 335
Wasseraufnahme	ASTM D570	%	0,01
Chemische Resistenz PTFE besitzt eine hohe Beständigkeit gegenüber fast allen bekannten Chemikalien. Es wird nur bei hohen Temperaturen und Drücken von elementaren Alkalimetallen, Chlortrifluorid und elementarem Fluor angegriffen.			
Lösungsmittelbeständigkeit PTFE ist in allen Lösungsmitteln bis zu Temperaturen von bis zu 300 °C (572 °F) unlöslich. Bestimmte hochfluorierte Öle quellen und lösen PTFE nur bei Temperaturen nahe dem kristallinen Schmelzpunkt.			

Das Material ist frei von PVB und BPB.

Teflon extensions made from PTFE vergine ENSERV 0404 special

MATERIAL SPECIFICATION

- TYPICAL PROPERTIES -

Property	Method	Units	Specification
Specific gravity	ISO 13000-2	g/cm³	2,130 - 2,180
Tensile strenght	ISO 13000-2	MPa	≥ 20
Elongation	ISO 13000-2	%	≥ 200
Hardness	ISO 13000-2	Shore D	≥ 54
Flexural modulus	23° C	N/mm²	600 - 700
Deformation under load (140 kg/cmq for 24 hrs. @ 23°C)	ASTM D621	%	10 - 13
Permanent deformation (after 24 hrs. relaxation @ 23°C)	ASTM D621	%	6 - 7,5
Thermal conductivity	ASTM C 177	W/m.K	0,24
Friction Coefficient	ASTM D1894	/	Dynamic 0,07
Dielectric constant (ε) @ 60 Hz to 2 GHz	ASTM D150	/	2,1
Dielectric Strength	ASTM D149	kV/mm	20 - 70
Volume Resistivity	ASTM D257	Ohm cm	10^{18}
Service Temperature		°C	-200 / +260
Excellent resistance to continuous service temperatures up to 260° C and, for limited periods, even to higher temperatures; the low temperature resistance of the product allows satisfactory performance at as low -200° C.			
Melting Point		°C	325 - 335
Water absorption	ASTM D570	%	0,01
Chemical resistance PTFE possesses a high inertness towards nearly all known chemicals. It is only attacked by elemental, alkali metals, chlorine trifluoride and elemental fluorine at high temperature and pressures.			
Solvents resistance PTFE is insoluble in all solvents up to temperatures as high as 300 °C (572 °F). Certain highly fluorinated oils only swell and dissolve PTFE at temperatures close to the crystalline melting point.			

This material is free from PVB and BPB.